WASSERARMATUREN

Valves for drinking and sewage water

Schieber, metallisch dichtend Typ GTW

Gate valves, metal seated type GTW

PN 2,5 ... 40; DN 50 ... 1300
Class 75 ... 300; Size 2" ... 52"

Schieber, metallisch dichtend Typ GTW
Gate valves, metal seated type GTW

PN 2,5 ... 40; DN 50 ... 1300
Class 75 ... 300; Size 2" ...52"

W02.1/02-08/11

Technische Beschreibung
Technical characteristics

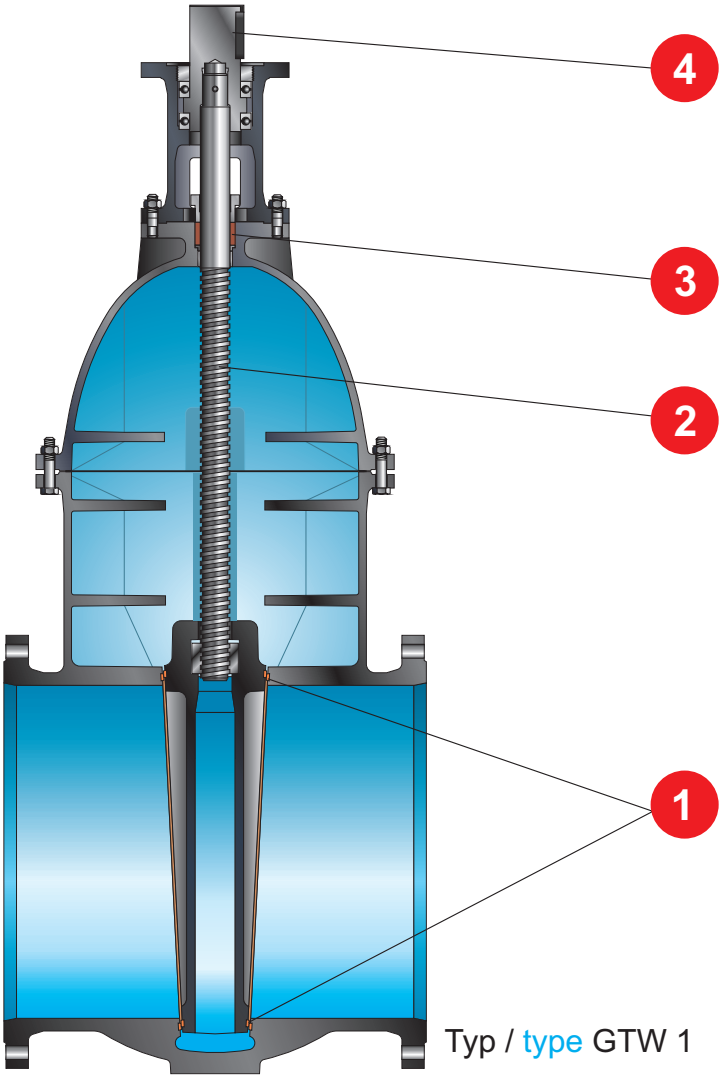

Typ / type GTW 1

Ausführungen:
- nichtsteigende Spindel (innenliegend) mit Vierkant für Handrad oder Einbaugarnitur
- nichtsteigende Spindel (innenliegend), kugelgelagerte Bundbuchse für Antriebsaufbau
- steigende Spindel (außenliegend), nichtsteigendes Handrad, kugelgelagerte Bundbuchse für Antriebsaufbau

1. Gehäusedichtung und Keildichtung aus verschleißfester Bronze
2. Korrosionsbeständige Spindel
3. Spindelabdichtung aus wartungsarmer PTFE-Faserpackung
4. Lieferung wahlweise mit Handrad, Kettenrad oder Antriebsanschluss nach DIN ISO 5210 für den Aufbau von elektrischen Stellantrieben, Vorgelegen oder Antriebselementen

Versions:
- Non-rising stem (inside), with square and handwheel, or for buried installations
- Non-rising stem (inside) and collar bush supportetin roller bearings for actators
- Rising stem (outside), non rising handwheel, collar bush supportetin roller bearings for actators

1. Body seat and wedge seat are of wear-resistant bronze
2. Corrosion-resistant stem
3. Stem sealing are of maintenance free PTFE-packing
4. Gate valves may be optionally supplied with handwheel, chain wheel or actuator connection as per DIN ISO 5210 for optional use of electric actuators, gear operators or drive linkage

Abweichungen von den bildlichen Darstellungen sowie Maß- und Werkstoffänderungen sind möglich. / *Drawing, dimensions and material are subject to change.*

armacon

TÜV CERT DIN EN ISO 9001 Zertifikat: 44 100 101072

Schieber, metallisch dichtend Typ GTW 1 — PN 2,5 ... 16; DN 150 ... 1200
Gate valves, metal seated type GTW 1 — Class 75 ... 150; Size 6" ...48"

W02.1/03-08/11

Ausführung:
- nichtsteigende Spindel (innenliegend) mit Vierkant für Handrad oder Einbaugarnitur

Version:
- Non-rising stem (inside), with square and handwheel, or for buried installations

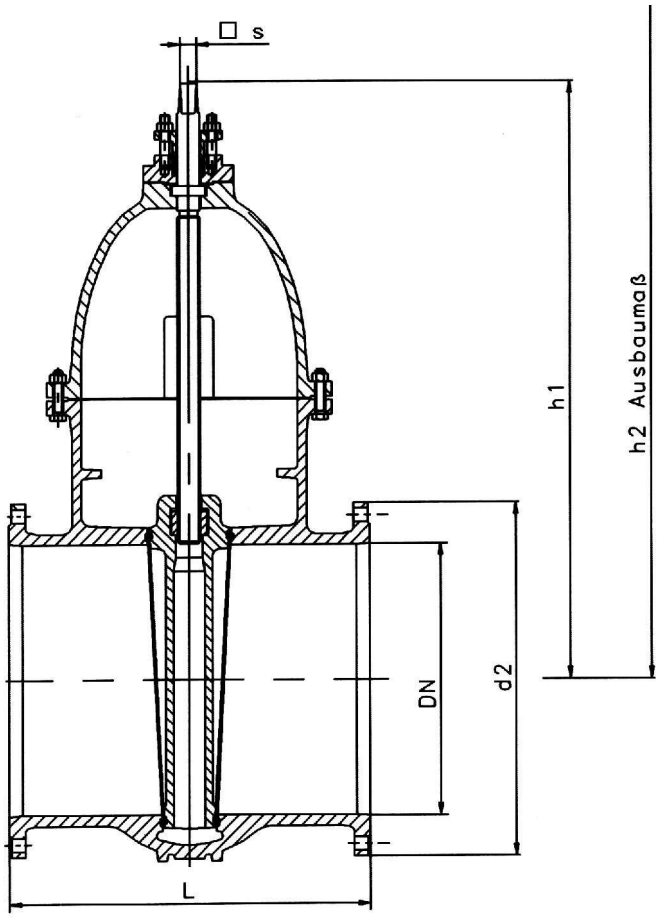

Abmessungen und Massen / Dimensions and weights

Baulängen: DIN EN 558-1 GR 14 und GR 15
DIN 3202 Teil1 Reihe F15
Flansche, Abmessungen: DIN 2501 / DIN EN1092-2

Face-to-face dimensions: DIN EN 558-1 GR 14 and GR 15
DIN 3202, part 1, series F15
Flanges, Dimensions as per: DIN 2501 / DIN EN 1092-2

DIN EN 558-1 GR 14

PN	DN	L	h1	h2	d2	s	Masse/Weight [kg]
10	150	210	440	590	285	17	50
	200	230	540	695	340	17	78
6	250	250	635	815	395	19	105
	300	270	735	930	445	19	152
4	350	290	830	1045	505	24	195
	400	310	930	1190	565	24	265
	500	350	1120	1450	670	27	435
2,5	600	390	1290	1660	780	27	625
	700	430	1450	1880	895	32	875
	800	470	1620	2115	1015	36	1230
	900	510	1850	2390	1115	41	1575
	1000	550	2030	2630	1230	41	1940

DIN 3202, Teil 1, Reihe F15 / DIN 3202, part 1, series F15

PN	DN	L	h1	h2	d2	s	Masse/Weight [kg]
16	800	1250	1785	2695	1015	50	2800
	900	1380	2020	2850	1115	55	3400
	1000	1500	2150	3180	1235	55	4370

alle Maße in mm; weitere Nennweiten und Nenndrücke auf Anfrage
All dimensions in mm; further nominal sizes and pressures on request

DIN EN 558-1 GR 15

PN	DN	L	h1	h2	d2	s	Masse/Weight [kg]
16	150	350	500	635	285	19	72
	200	400	600	775	340	24	120
	250	450	710	915	405	27	185
	300	500	750	975	460	27	255
	350	550	880	1140	520	27	345
	400	600	965	1265	580	32	460
	500	700	1170	1525	715	36	730
	600	800	1315	1595	840	36	1015
10	150	350	500	635	285	19	72
	200	400	600	775	340	24	114
	250	450	710	915	395	27	175
	300	500	750	975	445	27	245
	350	550	880	1140	505	27	330
	400	600	965	1265	565	32	440
	500	700	1170	1525	670	36	696
	600	800	1315	1795	780	36	970
6	700	900	1575	2200	895	41	1580
	800	1000	1740	2530	1015	41	2300
	900	1100	1920	2840	1115	46	3120
	1000	1200	2100	3025	1230	50	4000
	1200	1400	2415	3605	1455	55	5250

armacon

Werkstoffe
Materials

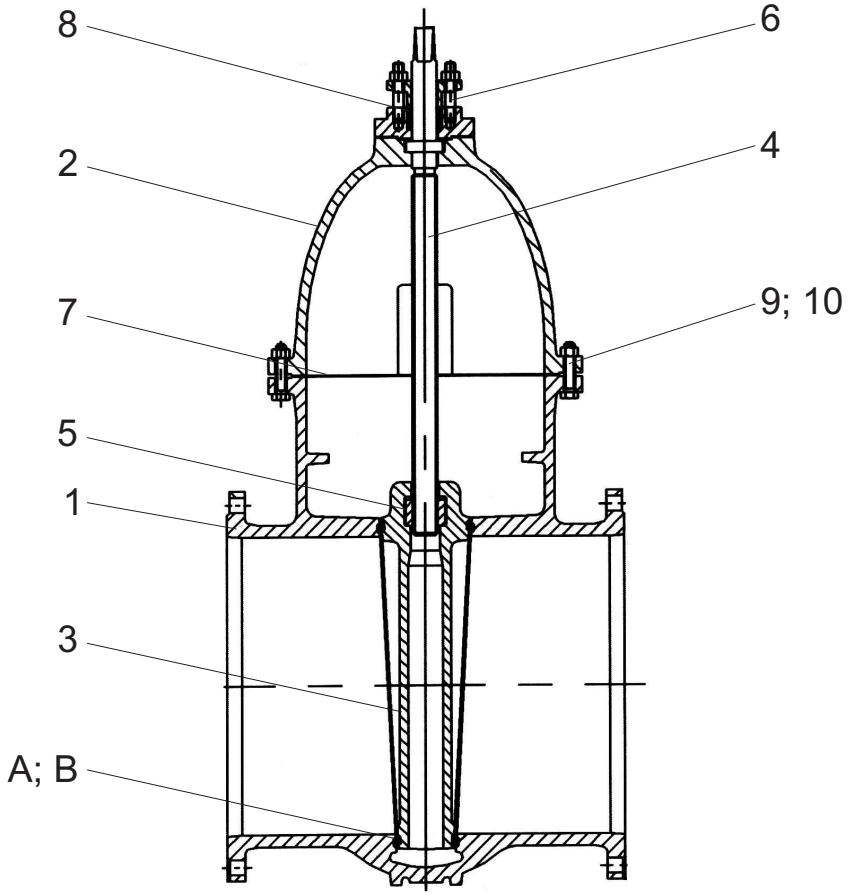

Pos.-Nr. Item No.	Bauteil	Component	Werkstoff Material
1	Gehäuse	Body	EN-GJS-400-15 [GGG-40] (EN-JS1030)
2	Haube	Bonnet	EN-GJS-400-15 [GGG-40] (EN-JS1030)
3	Keil	Wedge	EN-GJS-400-15 [GGG-40] (EN-JS1030)
A	Dichtflächen, Gehäuse	Body seat faces	GZ-CuSn12Ni
B	Dichtflächen, Keil	Wedge seat faces	GZ-CuSn12Ni
4	Spindel	Stem	X20Cr13
5	Spindelmutter	Stem nut	G-CuSn10
6	Stopfbuchse	Stuffing box	EN-GJS-400-15 [GGG-40] (EN-JS1030)
7	Haubendichtung	Bonnet gasket	Glasfaser, kautschukgebunden
8	Stopfbuchspackung	Stuffing box packing	PTFE-Faserpackung
9	Sechskantschraube	Hexagon head bolt	8.8 - A3C
10	Sechskantmutter	Hexagon nut	10 - A3C
11	Stopfbuchsschraube	Stuffing box screw	8.8

Beschichtung: EKB 250 µm RAL 5015/ Epoxy resin coated 250 µm RAL 5015
weitere Werkstoffe auf Anfrage / Other materials on request

Abweichungen von den bildlichen Darstellungen sowie Maß- und Werkstoffänderungen sind möglich. / *Drawing, dimensions and material are subject to change.*

Schieber, metallisch dichtend Typ GTW 1
Gate valves, metal seated type GTW 1

PN 2,5 ... 16; DN 150 ... 1800
Class 75 ... 150; Size 6" ...72"

W02.1/05-08/11

Ausführung:
- nichtsteigende Spindel (innenliegend), kugelgelagerte Bundbuchse für Antriebsaufbau

Version:
- Non-rising stem (inside) and collar bush supportetin roller bearings for actators

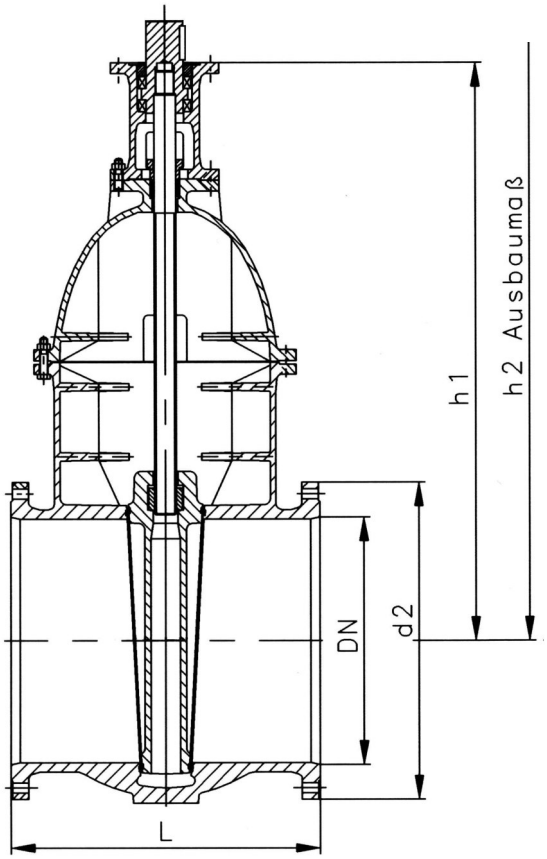

Abmessungen und Massen / Dimensions and weights

Baulängen: DIN EN 558-1 GR 14 und GR 15
ANSI B16.10, DIN 3202 Teil1 Reihe F15
Flansche, Abmessungen: DIN 2501 / DIN EN1092-2

Face-to-face dimensions: DIN EN 558-1 GR 14 and GR 15
ANSI B16.10, DIN 3202, part 1, series F15
Flanges, Dimensions as per: DIN 2501 / DIN EN 1092-2

PN	DN	L GR 14	L B16.10	h1	h2	d2	Masse/Weight [kg] ohne Vorgelege without gear operator	Masse/Weight [kg] mit Vorgelege with gear operator
10	150	210	267	515	750	285	62	-
	200	230	292	605	890	340	93	-
6	250	250	330	700	1010	395	123	-
	300	270	356	770	1165	445	178	-
4	350	290	381	915	1285	505	220	-
	400	310	406	995	1415	565	295	-
	500	350	457	1255	1740	670	475	-
2,5	600	390	508	1415	1850	780	635	680
	700	430	610	1580	2140	895	840	910
	800	470	660	1800	2520	1015	1305	1390
	900	510	711	1955	2655	1115	1510	1600
	1000	550	813	2150	2775	1230	2030	2115
	1200	630	960	2435	3390	1455	3130	3215
	1400	710	1080	2780	3600	1675	-	5340
	1600	790	1200	3225	3920	1915	-	6890
	1800	870	1320	3550	4050	2115	-	7430

PN	DN	L F15	L B16.10	h1	h2	d2	Masse/Weight [kg] ohne Vorgelege without gear operator	Masse/Weight [kg] mit Vorgelege with gear operator
16	800	1250	660	1945	2695	1025	-	3150
	900	1380	711	2110	2850	1125	-	3700
	1000	1500	813	2270	3180	1255	-	4860
10	1200	1800	960	2595	3375	1455	-	6250
	1400	2100	1080	2780	3600	1675	-	8400

PN	DN	L GR 15	h1	h2	d2	Masse/Weight [kg] ohne Vorgelege without gear operator	Masse/Weight [kg] mit Vorgelege with gear operator
16	150	350	520	760	285	88	-
	200	400	660	870	340	139	-
	250	450	745	1100	405	200	-
	300	500	820	1175	460	260	-
	350	550	1030	1370	520	375	425
	400	600	1115	1480	580	490	530
	500	700	1345	1795	715	775	900
	600	800	1495	1860	840	1070	1180
10	150	350	520	760	285	88	-
	200	400	660	870	340	133	-
	250	450	745	1100	395	190	-
	300	500	820	1175	445	250	-
	350	550	1030	1370	505	360	-
	400	600	1115	1480	565	470	-
	500	700	1345	1795	670	740	870
	600	800	1495	1860	780	1025	1135
6	700	900	1635	2095	895	1600	1730
	800	1000	1825	2565	1015	2355	2485
	900	1100	2060	2840	1115	-	3200
	1000	1200	2180	3070	1230	-	4280
	1200	1400	2600	3620	1455	-	5550
	1400	1600	2970	4075	1675	-	6950
	1600	1800	3275	4350	1915	-	9200
	1800	2000	4180	5000	2115	-	13450

alle Maße in mm; weitere Nennweiten und Nenndrücke auf Anfrage
All dimensions in mm; further nominal sizes and pressures on request

armacon

Werkstoffe
Materials

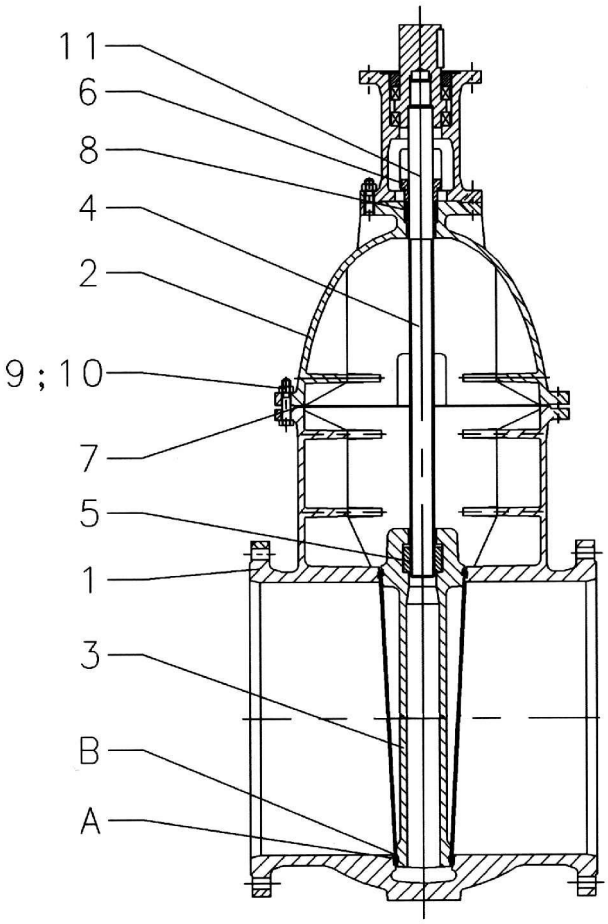

Pos.-Nr. Item No.	Bauteil	Component	Werkstoff Material
1	Gehäuse	Body	EN-GJS-400-15 [GGG-40] (EN-JS1030)
2	Haube	Bonnet	EN-GJS-400-15 [GGG-40] (EN-JS1030)
3	Keil	Wedge	EN-GJS-400-15 [GGG-40] (EN-JS1030)
A	Dichtflächen, Gehäuse	Body seat faces	GZ-CuSn12Ni
B	Dichtflächen, Keil	Wedge seat faces	GZ-CuSn12Ni
4	Spindel	Stem	X20Cr13
5	Spindelmutter	Stem nut	G-CuSn10
6	Stopfbuchse	Stuffing box	EN-GJS-400-15 [GGG-40] (EN-JS1030)
7	Haubendichtung	Bonnet gasket	Glasfaser, kautschukgebunden
8	Stopfbuchspackung	Stuffing box packing	PTFE-Faserpackung
9	Sechskantschraube	Hexagon head bolt	8.8 - A3C
10	Sechskantmutter	Hexagon nut	10 - A3C
11	Stopfbuchsschraube	Stuffing box screw	8.8

Beschichtung: EKB 250 µm RAL 5015/ Epoxy resin coated 250 µm RAL 5015
weitere Werkstoffe auf Anfrage / Other materials on request

Abweichungen von den bildlichen Darstellungen sowie Maß- und Werkstoffänderungen sind möglich. / *Drawing, dimensions and material are subject to change.*

Schieber, metallisch dichtend Typ GTW 2
Gate valves, metal seated type GTW 2

PN 2,5 ... 16; DN 150 ... 1200
Class 75 ... 150; Size 6" ...48"

W02.1/07-08/11

Ausführung:
- steigende Spindel (außenliegend), nicht-steigendes Handrad, kugelgelagerte Bundbuchse für Antriebsaufbau

Version:
- Rising stem (outside), non rising handwheel, collar bush supportetin roller bearings for actators

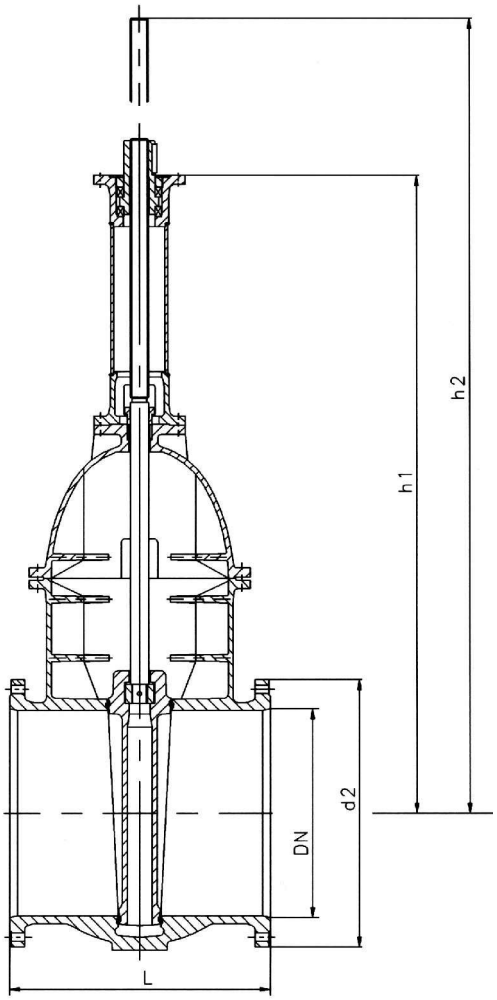

Abmessungen und Massen / Dimensions and weights

Baulängen: DIN EN 558-1 GR 14 und GR 15
Flansche, Abmessungen: DIN 2501 / DIN EN1092-2

Face-to-face dimensions: DIN EN 558-1 GR 14 and GR 15
Flanges, Dimensions as per: DIN 2501 / DIN EN 1092-2

DIN EN 558-1 GR 14

PN	DN	L	h1	h2	d2	Masse/Weight [kg] ohne Vorgelege without gear operator	Masse/Weight [kg] mit Vorgelege with gear operator
10	150	210	565	780	285	67	-
	200	230	695	970	340	100	-
6	250	250	850	1185	395	130	-
	300	270	980	1365	445	185	-
4	350	290	1120	1565	505	240	-
	400	310	1255	1750	565	315	-
	500	350	1595	2205	670	500	-
2,5	600	390	1845	2560	780	670	-
	700	430	2120	2945	895	920	-
	800	470	2355	3300	1015	1410	1490
	900	510	-	-	1115	1830	1905
	1000	550	2945	4105	1230	2150	2225
	1200	630	3445	4810	1455	3190	3295

alle Maße in mm; weitere Nennweiten und Nenndrücke auf Anfrage
All dimensions in mm; further nominal sizes and pressures on request

DIN EN 558-1 GR 15

PN	DN	L	h1	h2	d2	Masse/Weight [kg] ohne Vorgelege without gear operator	Masse/Weight [kg] mit Vorgelege with gear operator
16	150	350	565	785	285	102	-
	200	400	715	1000	340	194	-
	250	450	860	1200	405	220	-
	300	500	1000	1390	460	290	-
	350	550	1185	1635	520	425	480
	400	600	1335	1845	580	530	-
	500	700	1595	2235	715	825	955
	600	800	1845	2585	840	1180	1295
10	150	350	565	785	285	102	-
	200	400	715	1000	340	144	-
	250	450	860	1200	395	210	-
	300	500	1000	1390	445	280	-
	350	550	1185	1635	505	405	-
	400	600	1335	1845	565	510	-
	500	700	1595	2235	670	790	920
	600	800	1845	2585	780	1135	1250
6	700	900	2090	2900	895	1710	1840
	800	1000	2415	3370	1015	2410	2515
	900	1100	-	-	1115	-	3460
	1000	1200	2935	4130	1230	-	4425
	1200	1400	3490	4940	1455	-	6100

armacon

Werkstoffe
Materials

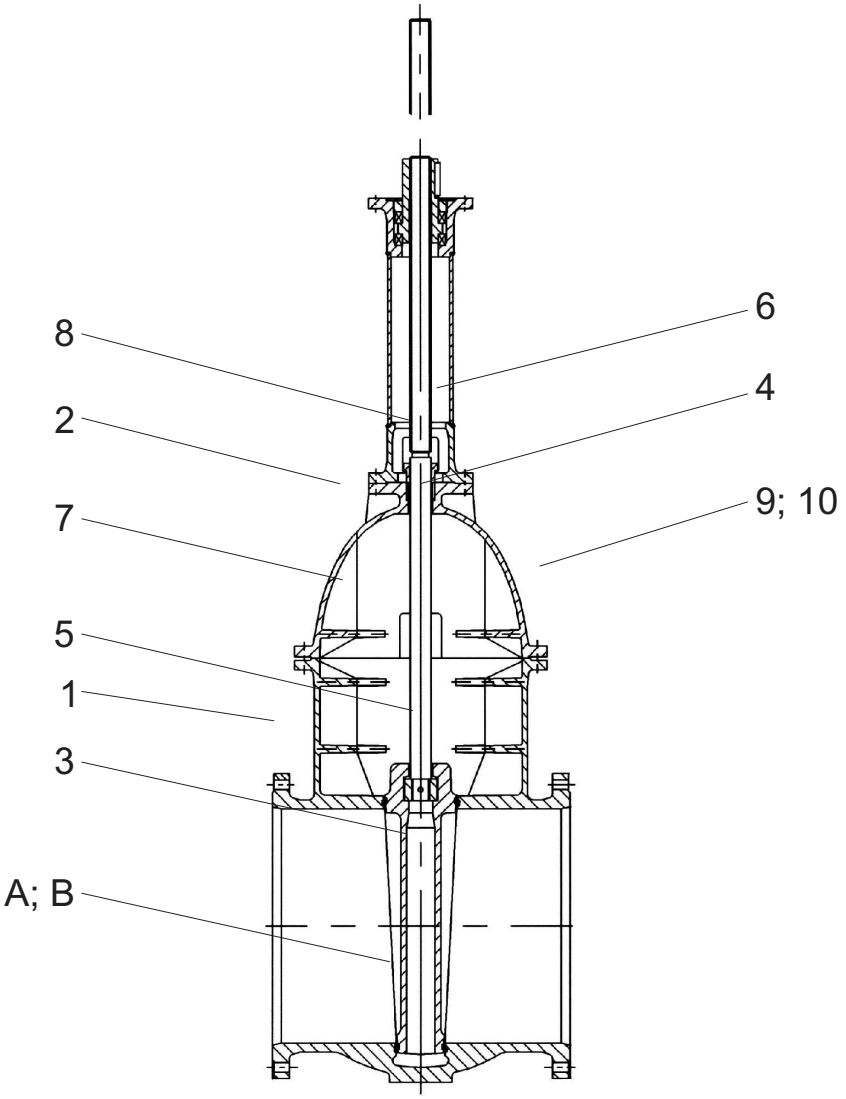

Pos.-Nr. Item No.	Bauteil	Component	Werkstoff Material
1	Gehäuse	Body	EN-GJS-400-15 [GGG-40] (EN-JS1030)
2	Haube	Bonnet	EN-GJS-400-15 [GGG-40] (EN-JS1030)
3	Keil	Wedge	EN-GJS-400-15 [GGG-40] (EN-JS1030)
A	Dichtflächen, Gehäuse	Body seat faces	GZ-CuSn12Ni
B	Dichtflächen, Keil	Wedge seat faces	GZ-CuSn12Ni
4	Spindel	Stem	X20Cr13
5	Spindelmutter	Stem nut	G-CuSn10
6	Stopfbuchse	Stuffing box	EN-GJS-400-15 [GGG-40] (EN-JS1030)
7	Haubendichtung	Bonnet gasket	Glasfaser, kautschukgebunden
8	Stopfbuchspackung	Stuffing box packing	PTFE-Faserpackung
9	Sechskantschraube	Hexagon head bolt	8.8 - A3C
10	Sechskantmutter	Hexagon nut	10 - A3C
11	Stopfbuchsschraube	Stuffing box screw	8.8

Beschichtung: EKB 250 µm RAL 5015/ Epoxy resin coated 250 µm RAL 5015
weitere Werkstoffe auf Anfrage / Other materials on request

Abweichungen von den bildlichen Darstellungen sowie Maß- und Werkstoffänderungen sind möglich. / *Drawing, dimensions and material are subject to change.*

Anordnung der Entleerungs- und Entlüftungsbohrung
Drain and vent openings

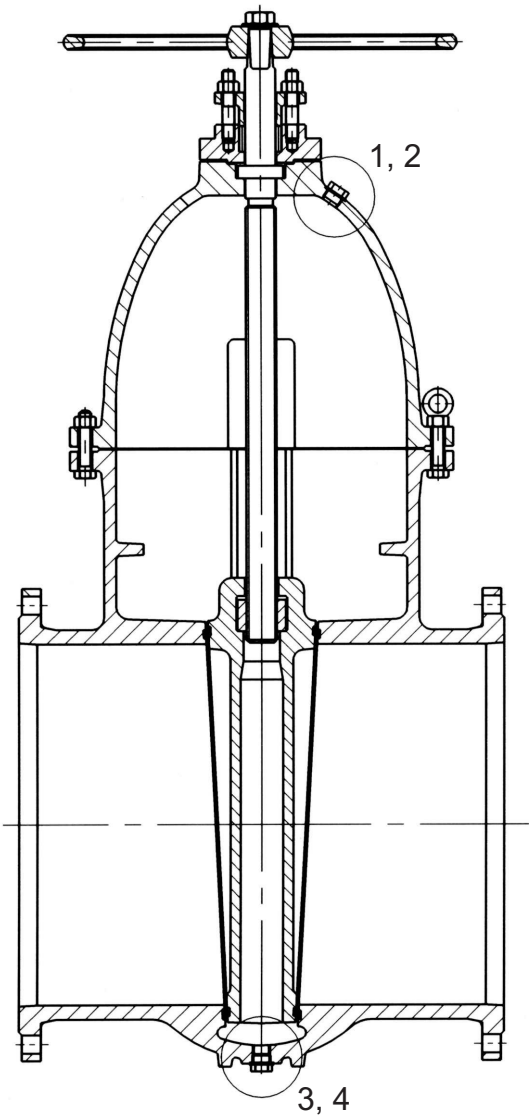

Entlüftung / Vent opening

DN	1 Verschlussschraube / Screw plug DIN 910	2 Flachdichtung / Flat gasket DIN 7603
350 - 1600	M 33 x 2-A1	A 33 x 39

Entleerung / Drain opening

DN	3 Verschlussschraube / Screw plug DIN 910	4 Flachdichtung / Flat gasket DIN 7603
350 - 600	G3 / 4-A	A 27 x 32
ab 800	G1-A	A 33 x 39

Schieber, metallisch dichtend Typ GTW
Gate valves, metal seated type GTW

Ausführung mit Umführung
Gate valves with Bypass

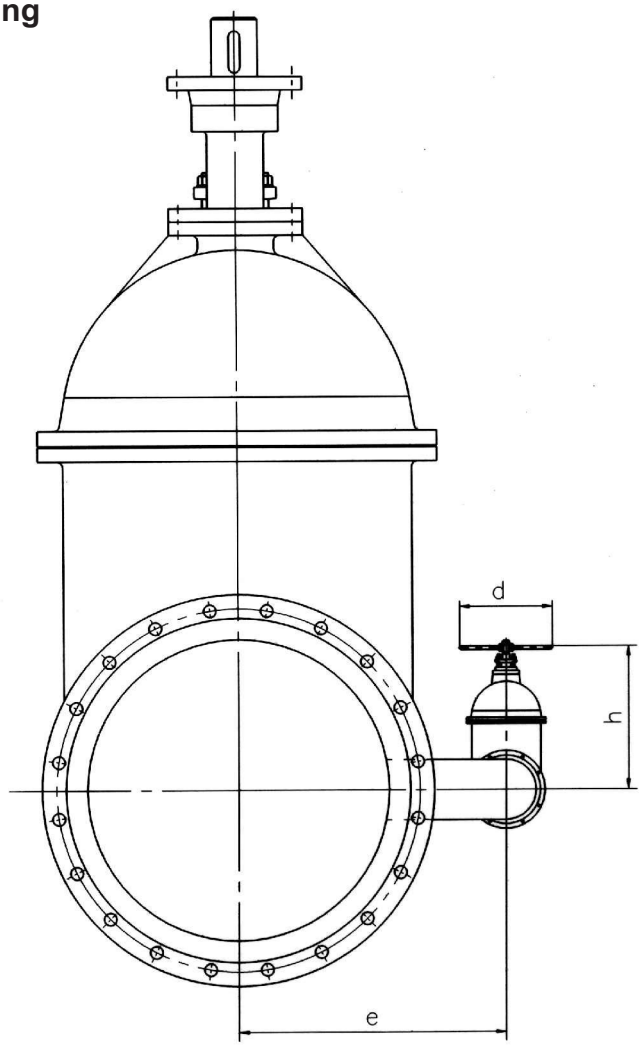

PN	DN	Umführung / Bypass DN'	d	e	h
10, 16	400	40	200	420	250
	500	50	200	490	250
	600	65	250	555	250
6	700	65	250	600	250
	800	80	250	680	305
	900	80	250	760	305
	1000	100	250	830	330
	1200	100	250	945	330
	1400	100	250	1045	330
	1600	150	300	1125	435
	1800	200	400	1300	555
16	800	80	250	700	305
	900	80	250	780	305
	1000	100	250	820	330
10	1200	100	250	955	330
	1400	100	250	1045	330

alle Maße in mm / All dimensions in mm

Abweichungen von den bildlichen Darstellungen sowie Maß- und Werkstoffänderungen sind möglich. / *Drawing, dimensions and material are subject to change.*

Antriebsvarianten (Beispiele)
viele weiter Antriebsvarianten und Zubehör auf Anfrage

Actuator versions (examples)
many further variants and equipments on request

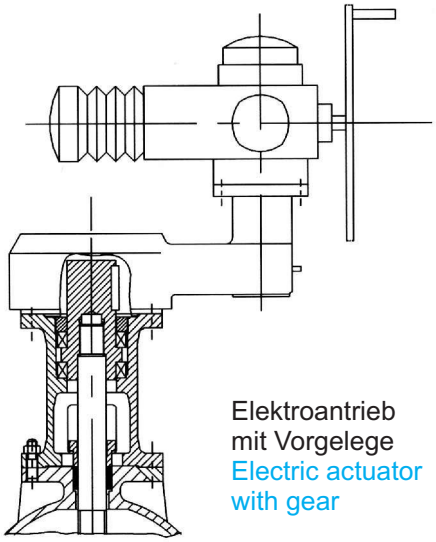

Elektroantrieb
mit Vorgelege
Electric actuator
with gear

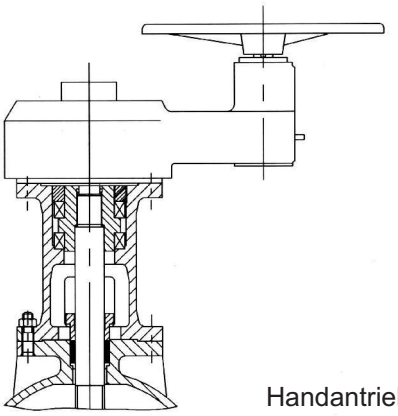

Handantrieb
mit Vorgelege
Handwheel
with gear

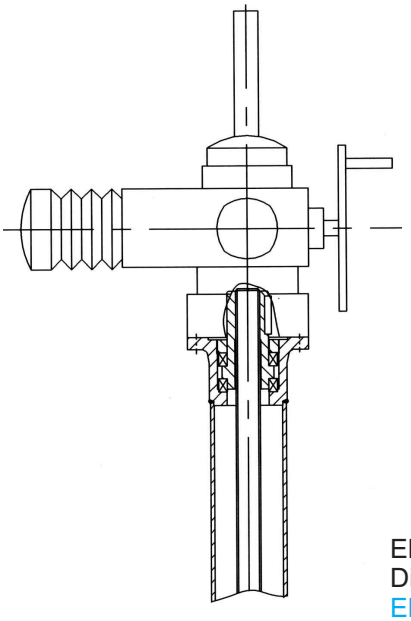

Elektroantrieb,
Direktaufbau
Electric actuator,
direct mounting

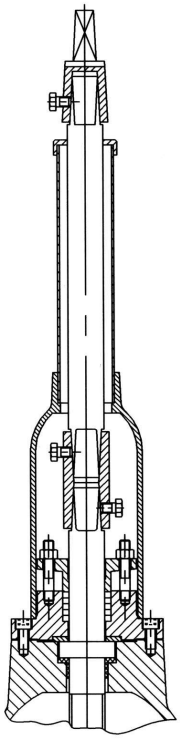

Einbaugarnitur
für Erdeinbau
Set for underground
installation

Kennwerte
Characteristics

Druckverlustbeiwert / Pressure loss coefficient

DN	Druckverlustbeiwert / Pressure loss coefficient ζ [1]
150...300	0,10
350...2000	0,05

1) Diese Werte gelten bei einer störungsfreien Strecke hinter dem Schieber von mindestens 10 x DN

Druck-Temperatur-Zuordnung / Pressure-Temperature-Rating

PN	Zulässiger Betriebsdruck in bar (Überdruck) bei Betriebstemperaturen in °C Admiss. operating pressure in bar (gauge) at operating temperatures in °C	
	bis 120	über 120 bis 220
2,5	2,5	1,9
4	4	3,1
6	6	4,5
10	10	7,6
16	16	12,1

2) Korrosionschemische und erosive Beanspruchungen wurden nicht berücksichtigt.
Temperatureinsatzgrenzen können durch Beschichtungssysteme eingeschränkt werden (z.B. für EKB 70°C)

Abweichungen von den bildlichen Darstellungen sowie Maß- und Werkstoffänderungen sind möglich. / *Drawing, dimensions and material are subject to change.*