armacon

GATE VALVE

CLASS 150 – 300 | 125 - 250

SIZE 1/2 inches – 60 inches

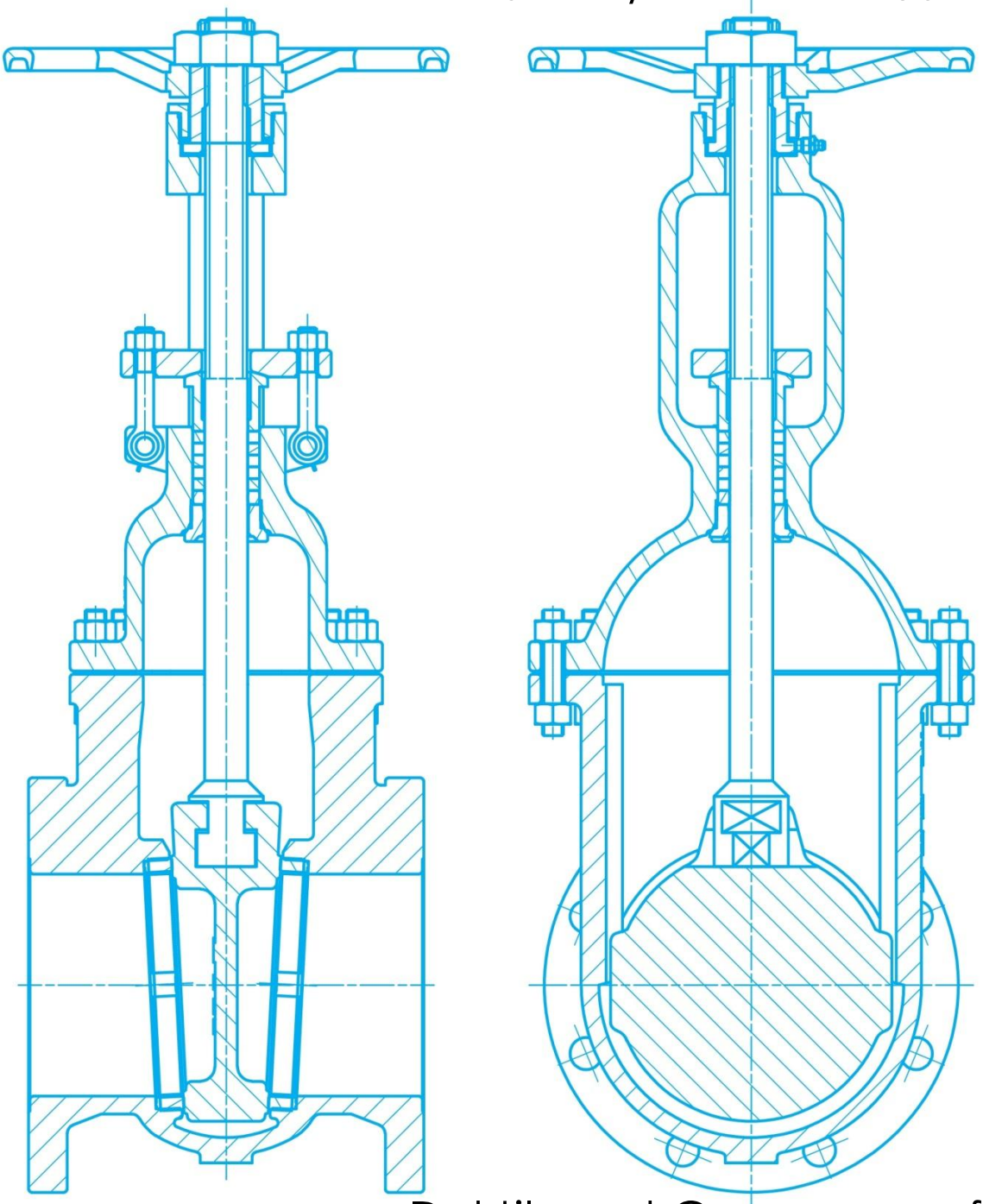

Duktil- und Graugussausführung

Ductile and gray iron application

9COM 6000000296 |6000000297 | Vendor ID 10044415 | Plant ID 0005742

GATE VALVE

CLASS 150 – 300 | 125 - 250

BAUARTEN ÜBERSICHT I *DESIGN OVERVIEW*

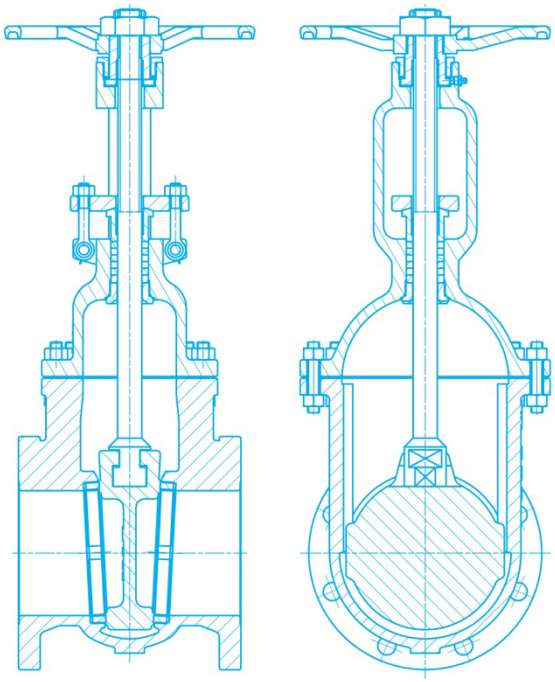

außenliegende Spindel und Joch
outside stem and yoke (OS & Y)

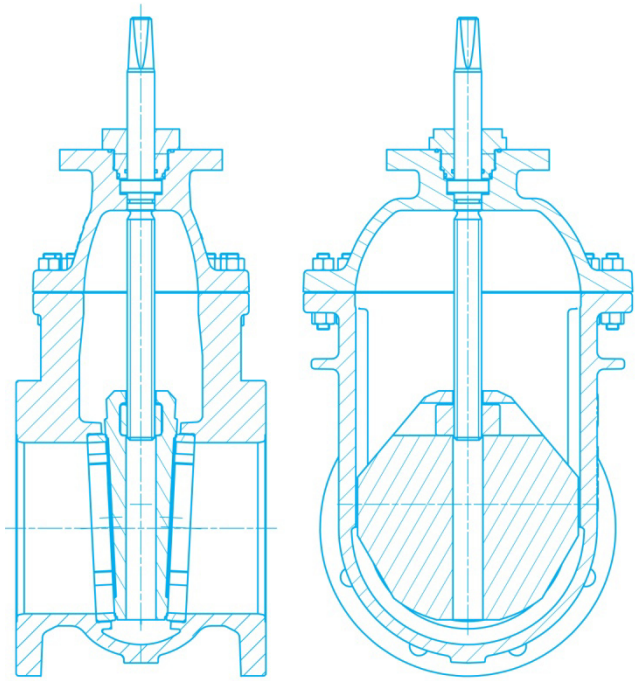

nichtsteigende Spindel
non-rising stem (NRS)

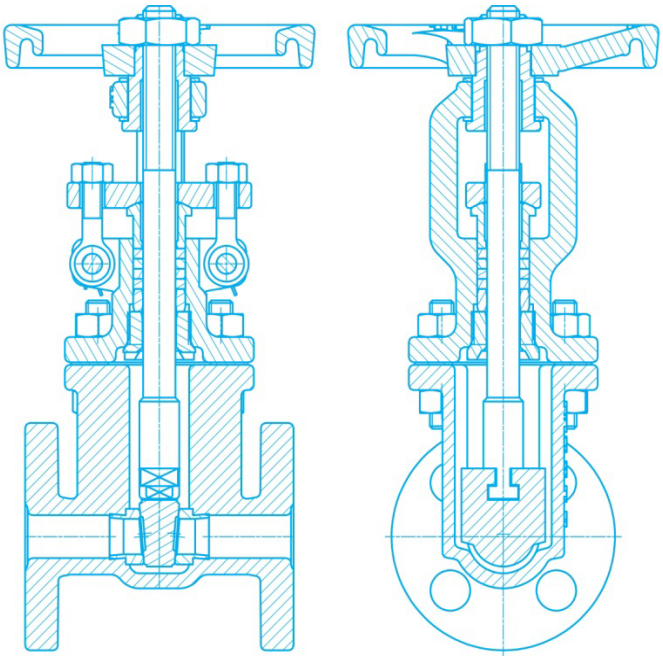

Flanschanschluss
flange connection

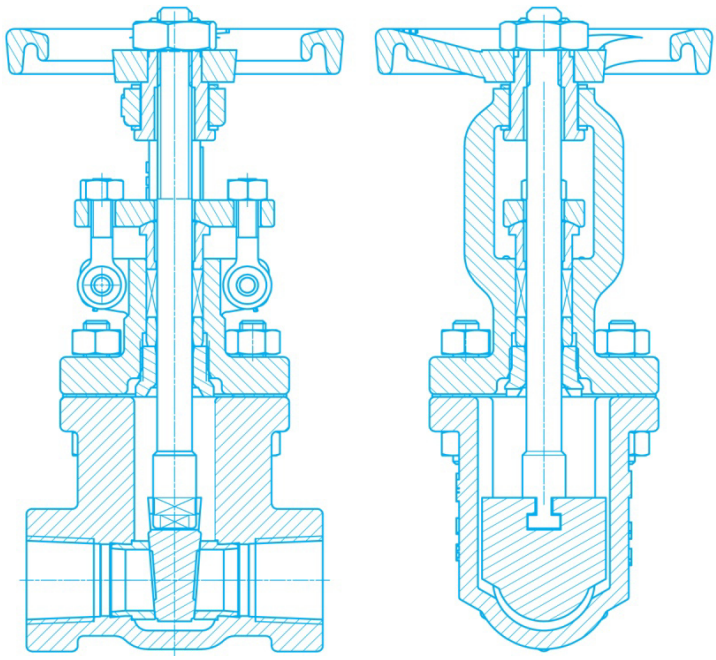

Gewindeanschluss
threaded connection

9COM 6000000296 |6000000297 | Vendor ID 10044415 | Plant ID 0005742

GATE VALVE
CLASS 150 - 300 I 125 - 250

Schieber 2“ vor der Prüfung

Gate valve 2“ before testing

GT-07/14-04.1/II

armacon GmbH - Liebknechtstraße 79 - 39110 Magdeburg - Germany - P +49 391 7322 111
F +49 391 7322 100 - info@armacon.de - www.armacon.de

Je nach kundenwunsch fertigen wir
Schieber von 1/2“ bis zu 60“ Baugröße

According to our customer needs our
gate valve size goes from 1/2“ to 60“ size.

GT-07/14-04.1/II

armacon GmbH - Liebknechtstraße 79 - 39110 Magdeburg - Germany - P +49 391 7322 111
F +49 391 7322 100 - info@armacon.de - www.armacon.de

GATE VALVE
CLASS 150 - 300 I 125 - 250

GT-07/14-04.1/II

armacon GmbH - Liebknechtstraße 79 - 39110 Magdeburg - Germany - P +49 391 7322 111
F +49 391 7322 100 - info@armacon.de - www.armacon.de

armaconGmbH - Liebknechtstraße 79 - 39110 Magdeburg - Germany - P +49 391 7322 111
F +49 391 7322 100 - info@armacon.de - www.armacon.de

GATE VALVE
CLASS 150 - 300 I 125 - 250

Lieferstandards I *Standards*

Auslegung und Konstruktion *Design*	MSS SP-70 / MSS SP-128 EN 12516-1 I AD 2000, PED 97/23/EC *API 6D I API 600 I API 602 I ASME B16.34 I ASME SEC VIII* *NACE MR0175 I NACE MR0103* *04-SAMSS-001 I 04-SAMSS-035 I 04-SAMSS-048*
Baulänge *face to face dimension*	DIN EN 558 I ISO 5752 I *ASME B16.10*
Anschlussmaße *mating dimensions*	DIN EN 1092 I ISO 7005 I ASME B16.42 I ASME 16.1 *ASME B16.5 I ASME B16.47 I MSS SP-44*
Antriebsanschlussmaße *actuator connection*	EN ISO 5210 I DIN 3210 I DIN 3358 I VDI / VDE 3845
Prüfung *testing*	DIN EN12266 I BS 6755-1 *API 598, MSS SP-61*
Fire safe Prüfung *fire safe testing*	ISO10497 I BS 6755-2 *API 6FA*
Qualitätssicherung *quality assurance*	DIN EN ISO 9001 I EAC I RTN

armacon GmbH – Liebknechtstraße 79 – 39110 Magdeburg - Germany - P +49 391 7322 111
F +49 391 7322 100 - info@armacon.de – www.armacon.de

GATE VALVE
CLASS 150-300 I 125 - 250

Gate Valve 24“ 3D View

Produktdaten
Product data

Typ GT
Druckstufe Class 150 - 300 I 125 - 250
Nennweite 1/2 inch - 60 inch
Baulänge ASME B16.10
Flanschanschluss ASME B16.1,
ASME B16.5, ASME B16.42
Temperaturbereich -29°C to 343°C

Type GT
Pressure rate class 150 - 300 I 125 - 250
Nominal size 1/2 inch – 60inches
Face-to-Face ASME B16.10
Flange connection ASME B16.1,
ASME B16.5, ASME B16.42
temperature range -20°F to 650°F

Produktmerkmale
Product features

Konstruktionsstandard MSS SP- 128 / MSS SP - 70
Flanschanschluss oder Gewindeanschluss
Keil und Sitz austauschbar
Nichtsteigende Spindel
Außenliegende Spindel und Joch

Design standard MSS SP- 128 / MSS SP - 70
Flange or threaded connection
Renewable wedge and seat
Non rising stem (NRS)
Outside stem and yoke (OS&Y)

GT-07/14-04.1/II

armacon GmbH – Liebknechtstraße 79 – 39110 Magdeburg - Germany - P +49 391 7322 111
F +49 391 7322 100 – info@armacon.de – www.armacon.de

GATE VALVE
CLASS 150 - 300 I 125 - 250

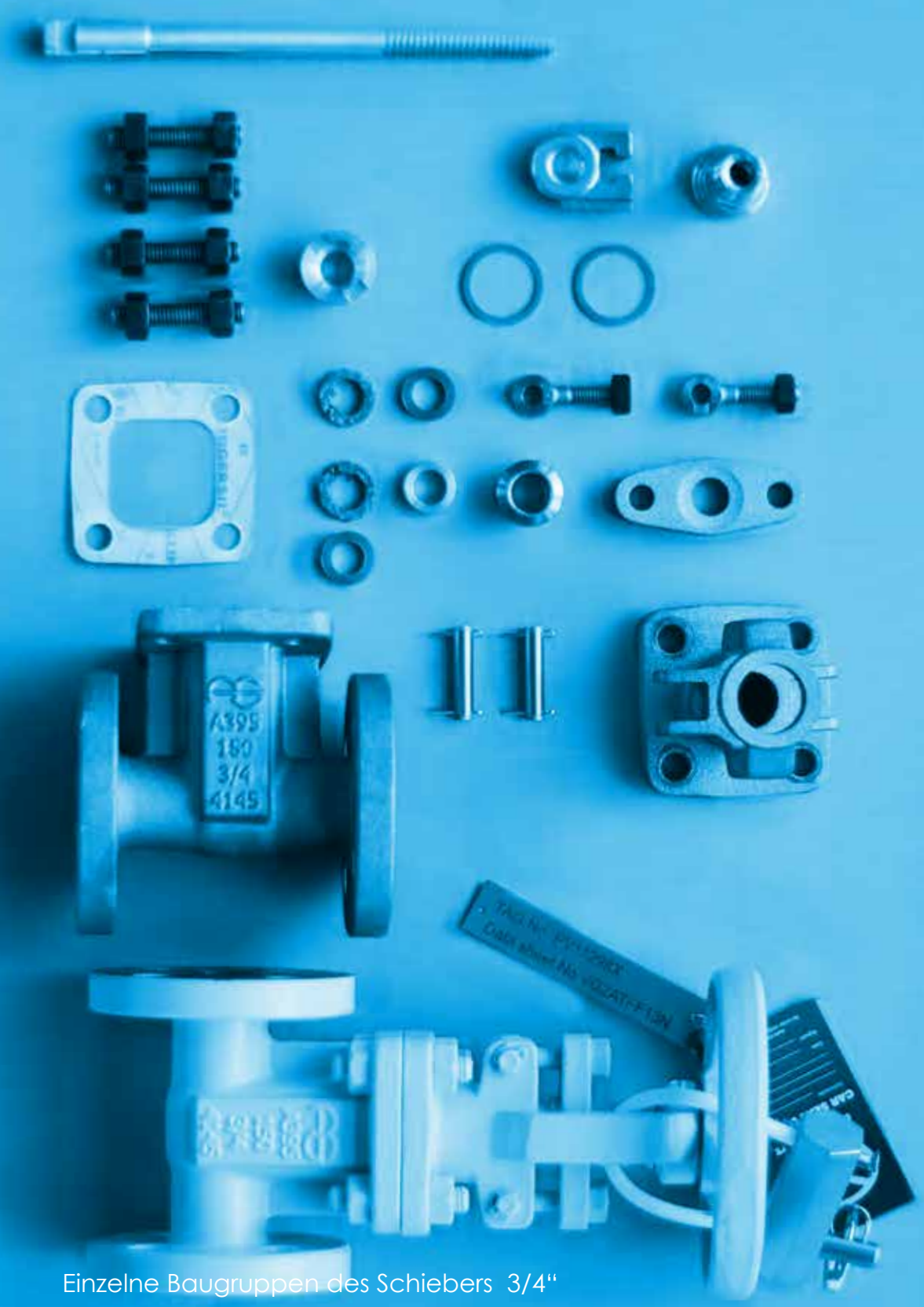

Einzelne Baugruppen des Schiebers 3/4“

Components of Gate valve 3/4“

armacon GmbH - Liebknechtstraße 79 - 39110 Magdeburg - Germany - P +49 391 7322 111
F +49 391 7322 100 - info@armacon.de - www.armacon.de

GATE VALVE
CLASS 150 - 300 I 125 - 250

Technische Merkmale I *Technical characteristics*

4 ISO-Antriebsanschluss
ISO- flange connection for mounting of actuators

nach ISO 5210

according to ISO 5210

5 Spindel I *Stem*

Trapezgewinde mit normaler Gewindesteigung
Trapezgewinde mit doppelter Gewindesteigung

trapezoidal thread with standard pitch
trapezoidal thread with double pitch

6 Rückdichtung
Back seat type

in der Haube integriert eingeschraubt

integrated at the bonnet screwed

7 Sitzausführung
Seat type

eingeschraubt

screwed

1 Betätigung I *Operation*

Handrad
Getriebe
elektrische Antriebe
hydraulischer Antrieb
pneumatischer Antrieb

handwheel
manual gearbox
electric actuator
pneumatic actuator
hydraulic actuator

2 Stopfbuchsabdichtung
Sealing options

Bauweise nach TA-Luft
Fire-safe geeignet
doppelt gedichtete Sicherheitsstopfbuchse

according TA-Luft
fire-safe design
double sealed

3 Keilausführung
Wedge type

„Flexi“ Keil
starrer Keil

flexible wedge
solid wedge

GT-07/14-04.1/II

armacon GmbH – Liebknechtstraße 79 – 39110 Magdeburg - Germany - P +49 391 7322 111
F +49 391 7322 100 – info@armacon.de – www.armacon.de

GATE VALVE
CLASS 150 - 300 I 125 - 250

Keilvarianten I *Wedge variants*

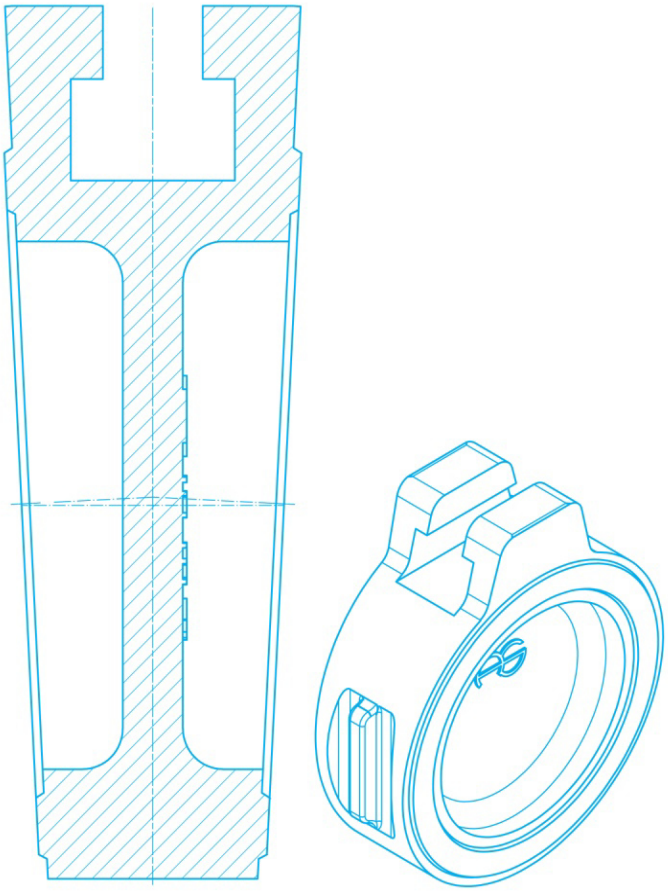

Starrer Keil

Solid wedge

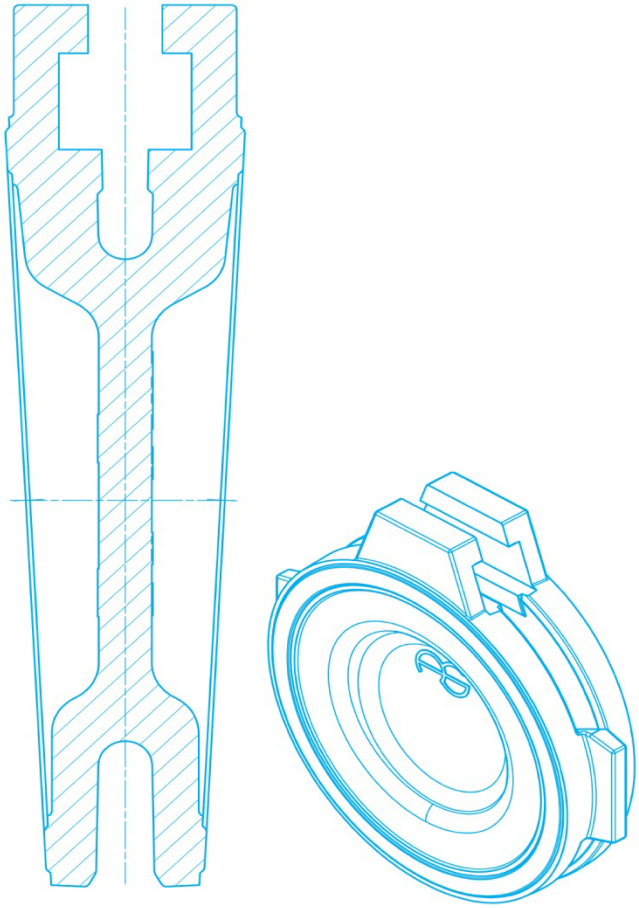

Flexi Keil

Flexible wedge

Konstruktionsmerkmale

Metallischdichtend
Weichdichtend

Spindelabdichtung:
Grafitpackung
PTFE Packung

Design Features

Metal sealing
Resilient sealing

Stem sealing:
Graphite packing
PTFE packing

armacon GmbH – Liebknechtstraße 79 – 39110 Magdeburg – Germany – P +49 391 7322 111
F +49 391 7322 100 – info@armacon.de – www.armacon.de

VALVE
12 50

Jedes einzelne Bauteil wird bei uns sorgfältig überprüft

Every single component is carefully checked

GT-07/14-04.1/II

armacon GmbH - Liebknechtstraße 79 - 39110 Magdeburg - Germany - P +49 391 7322 111
F +49 391 7322 100 - info@armacon.de - www.armacon.de

Basierend auf einem jahrelangen Know How und modernsten Maschinen werden alle Armaturen von uns kunden- und normspezifisch konstruiert und gefertig.

Based on a long-standing know-how and hightech machines each valve is designed and manufactured by us according to customer and standards.

GT-07/14-04.1/II

armacon GmbH - Liebknechtstraße 79 - 39110 Magdeburg - Germany - P +49 391 7322 111
F +49 7322 100 - info@armacon.de - www.armacon.de

GATE VALVE
CLASS 150 - 300 I 125 - 250

Betätigung I *operation*

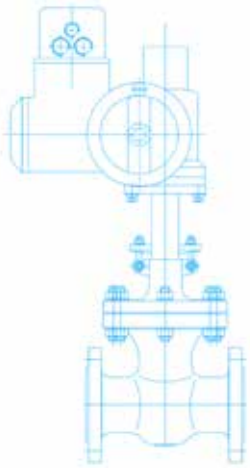

Elektrische Antrieb - direktanbau
I Standardausführung AUMA
I Schutzklasse: IP68
I selbsthemmend
I andere Hersteller auf Anfrage
I Vorortsteuerung AM/AC auf Anfrage
I Ausführung mit Rückmeldung
4-20mA möglich

Electric actuator - direct mounting
I *standard design is AUMA actuator*
I *Vorortsteuerung AM/AC on request*
I *applicable feedback 4-20mA*
I *protection class: IP68*
I *self locking*
I *other suppliers on request*

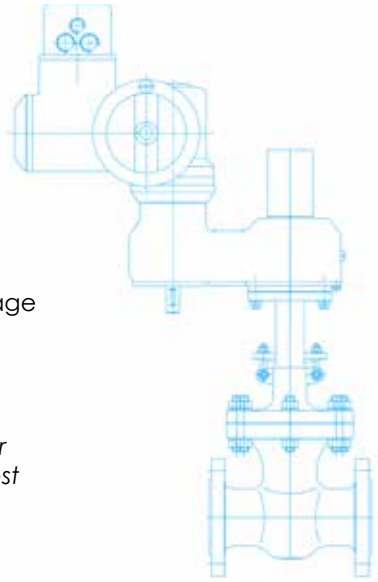

Elektrische Antrieb - direktanbau
I Standardausführung AUMA
I Schutzklasse: IP68
I selbsthemmend
I andere Hersteller auf Anfrage
I Vorortsteuerung AM/AC auf Anfrage
I Ausführung mit Rückmeldung
4-20mA möglich

Electric actuator - direct mounting
I *standard design is AUMA actuator*
I *Vorortsteuerung AM/AC on request*
I *applicable feedback 4-20mA*
I *protection class: IP68*
I *self locking*
I *other suppliers on request*

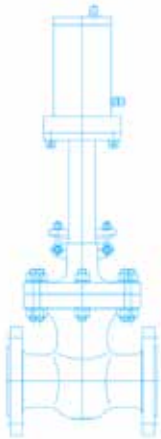

Pneumatischer Linearantrieb (Hubantrieb)
I Kolbenausführung
I einfach und doppelt wirkend
I Luftversorgung 2 - 10 bar
I Handrad oder hydraulische
Handnotbetätigung
I Ausführung mit Rückmeldung
4-20mA möglich

pneumatic linear actuator
I *piston design*
I *single and double acting*
I *air supply 2 - 10 bars*
I *emergency operation handwheel*
or hydraulic
I *applicable feedback 4-20mA*

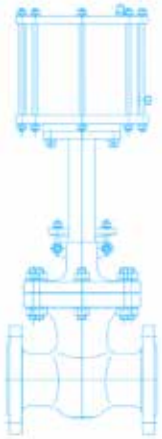

Hydraulikantrieb
I Kolbenausführung
I einfach und doppelt wirkend
I Handrad oder hydraulische
Handnotbetätigung
I Ausführung mit Rückmeldung
4-20mA möglich

hydraulic actuator
I *piston design*
I *single and double acting*
I *emergency operation handwheel*
or hydraulic
I *applicable feedback 4-20mA*

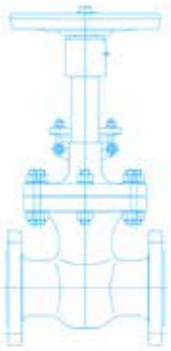

Handrad
I mit Hubanzeige (auf Anfrage)
I verschließbar (auf Anfrage)

Handwheel
I with stroke indicator (on request)
I lockable (on request)

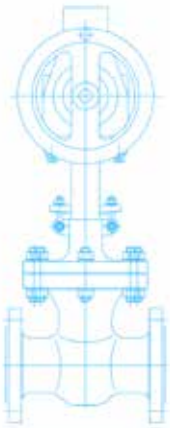

Getriebe mit Handrad
I Standardausführung AUMA
I selbsthemmend
I andere Hersteller auf Anfrage

Gearbox with handwheel
I standard design is AUMA gearbox
I self locking
I other suppliers on request

GT-07/14-04.1/II

armacon GmbH – Liebknechtstraße 79 – 39110 Magdeburg - Germany - P +49 391 7322 111
F +49 391 7322 100 – info@armacon.de – www.armacon.de

GT-07/14-04.1/II

armacon GmbH – Liebknechtstraße 79 – 39110 Magdeburg - Germany - T +49 391 7322 111
F +49 391 7322 100 – info@armacon.de – www.armacon.de

GATE VALVE
CLASS 150 - 300 I 125 - 250

Werkstoffe I *material*

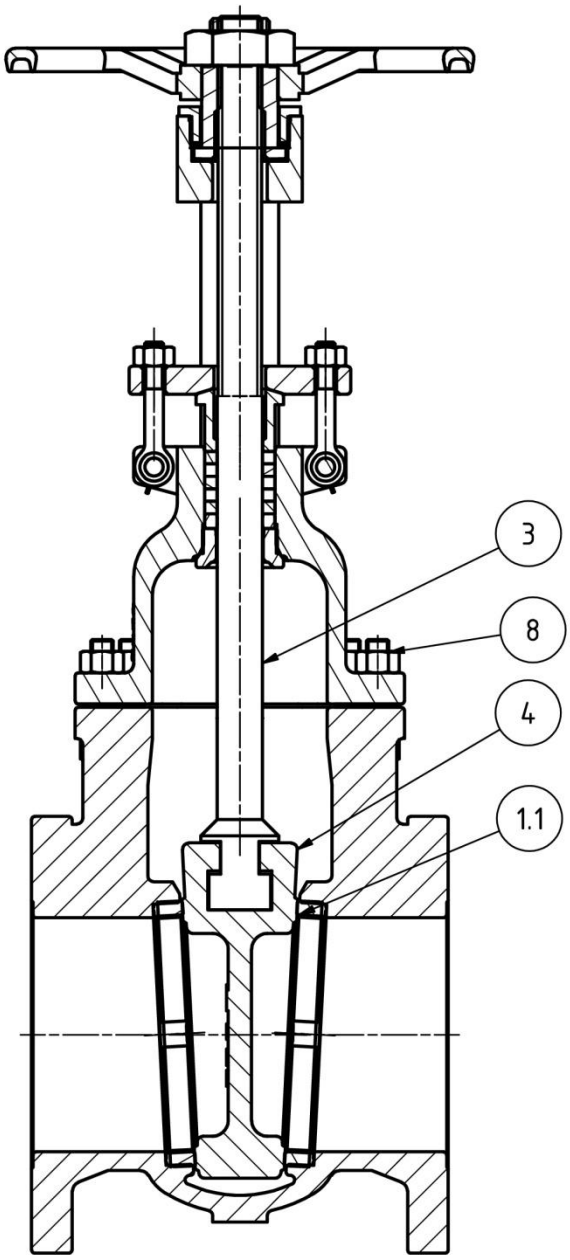

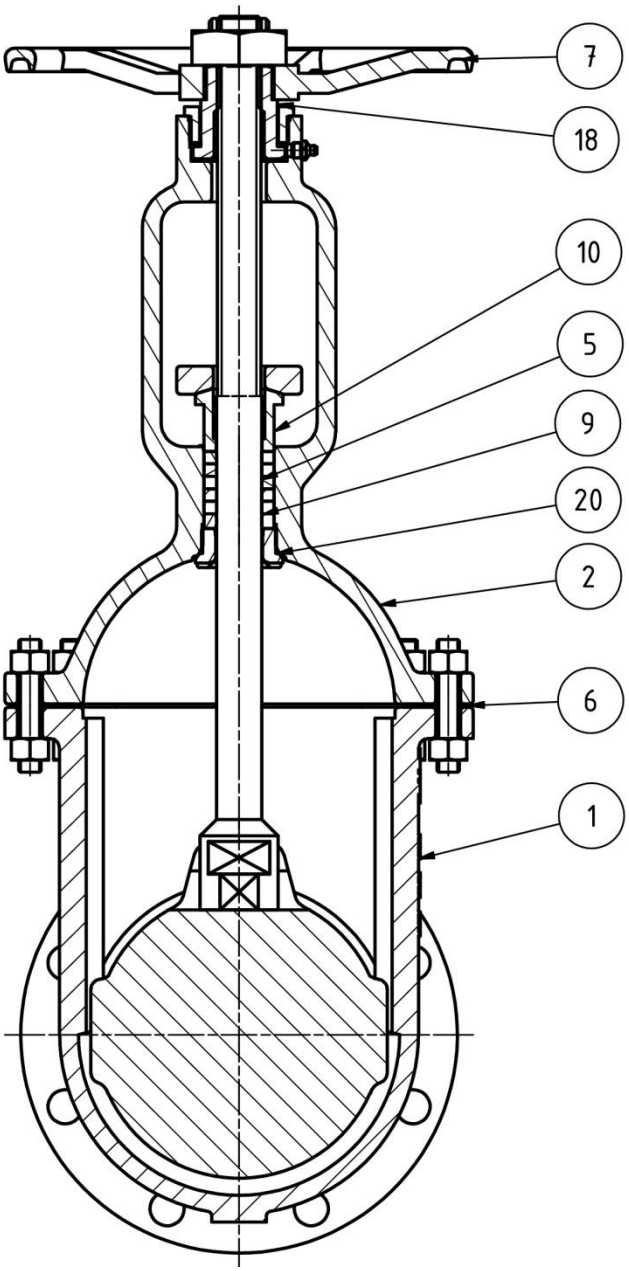

armacon GmbH – Liebknechtstraße 79 – 39110 Magdeburg – Germany – P +49 391 7322 111
F +49 391 7322 100 – info@armacon.de – www.armacon.de

GATE VALVE
CLASS 150-300 I 125-250

Material *Material*

Duktiles Gusseisen *ductile iron*

Item	Beschreibung - *Description*	Material
1	Gehäuse - Body	ASTM A395 Gr.60-40-18
1.1	Sitzring - seat ring	Bronze
2	Bügelhaube - bonnet	ASTM A395 Gr.60-40-18
2.1	Joch - yoke	ASTM A395 Gr.60-40-18
3	Spindel - Stem	ASTM B150 C63000
4	Keil - wedge	Bronze
5	Stopfbuchspackung - stuffing box packing	Braided graphite
6	Gehäusedichtung - gasket	synthetic fiber
7	Handrad - handwheel	cast iron
8	Schrauben und Muttern - bolts and nuts	ASTM A193 B7/A194 2H
9	Führungsbuchse - guiding bushing	Bronze
10	Stopfbuchsunterteil - stuffing box	Bronze
18	Bundbuchse - threaded bushing	Bronze
20	Rückdichtung - backseat bushing	Bronze

Grauguss *grey iron*

Item	Beschreibung - *Description*	Material
1	Gehäuse - Body	ASTM A126 class B
1.1	Sitzring - seat ring	Bronze
2	Bügelhaube - bonnet	ASTM A126 class B
2.1	Joch - Yoke	ASTM A126 class B
3	Spindel - Stem	ASTM B150 C63000
4	Keil - Wedge	Bronze
5	Stopfbuchspackung - stuffing box packing	Braided graphite
6	Gehäusedichtung - gasket	synthetic fiber
7	Handrad - handwheel	cast iron
8	Schrauben und Muttern - bolts and nuts	ASTM A193 B7/A194 2H
9	Führungsbuchse - guiding bushing	Bronze
10	Stopfbuchsunterteil - stuffing box	Bronze
18	Bundbuchse - threaded bushing	Bronze
20	Rückdichtung - backseat bushing	Bronze

GT-07/14-04.1/II

armacon GmbH – Liebknechtstraße 79 – 39110 Magdeburg - Germany - P +49 391 7322 111
F +49 391 7322 100 – info@armacon.de – www.armacon.de

GATE VALVE
CLASS 150 - 300 I 125 - 250

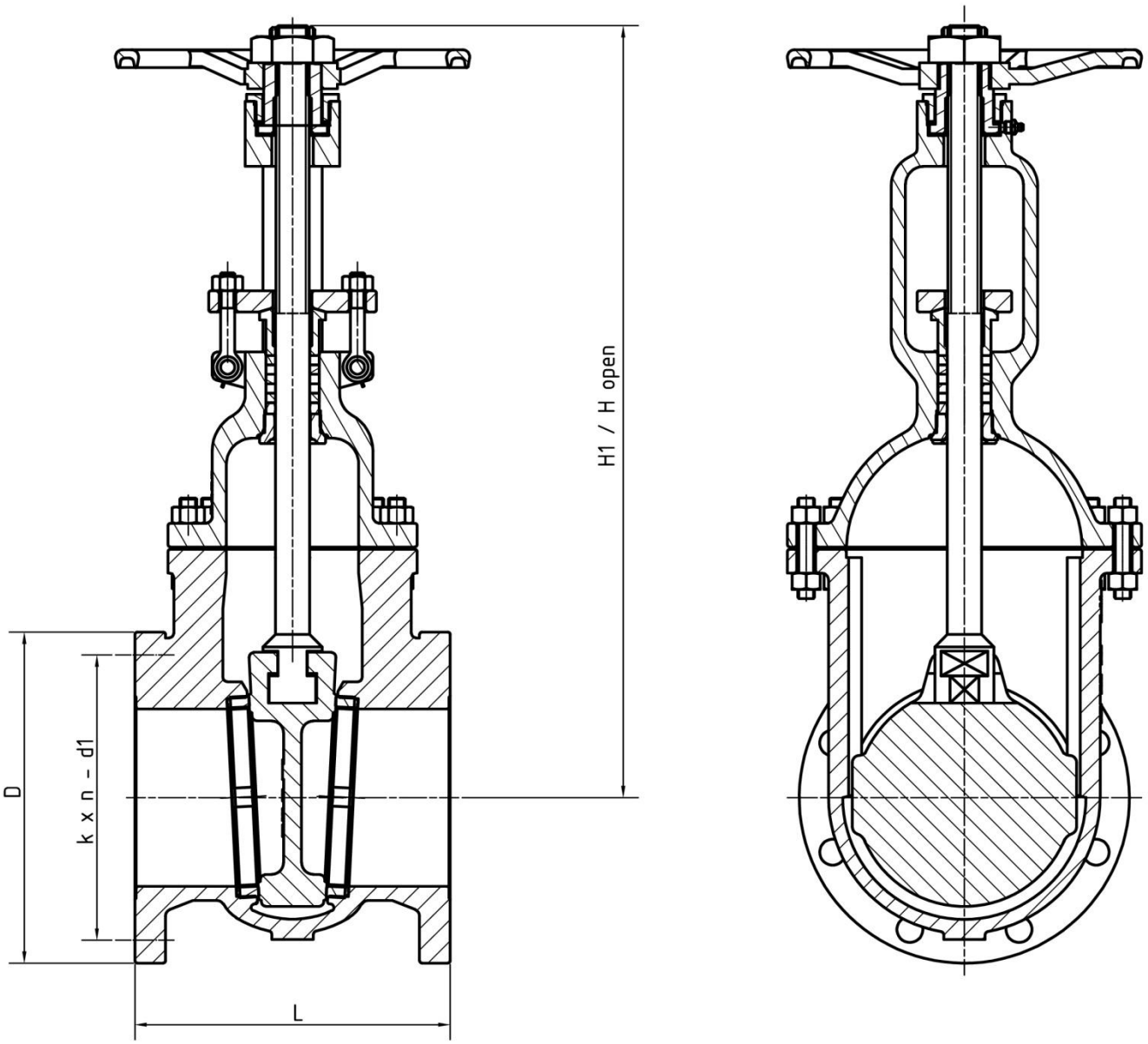

Techniche Zeichnung - Schieber

Technical Drawing - Gate Valve

armacon GmbH – Liebknechtstraße 79 – 39110 Magdeburg – Germany – P +49 391 7322 111
F +49 391 7322 100 – info@armacon.de – www.armacon.de

GATE VALVE
CLASS 150 - 300 I 125 - 250

Maße I *Dimension*

Duktilgussausführung I *ductile iron application*

class 150

NPS	DN	L	D	k	x	n	d1 (in.)	H1	H open	weight [kg]
1/2"	15	108	90	60,3	x	4	5/8	210	230	5
3/4"	20	117	100	69,9	x	4	5/8	210	232	7
1"	25	127	110	79,4	x	4	5/8	220	250	8
1 1/2"	40	165	125	98,4	x	4	5/8	340	395	14
2"	50	178	150	120,7	x	4	3/4	340	400	24
3"	80	203	190	152,4	x	4	3/4	440	535	41
4"	100	229	230	190,5	x	8	3/4	560	680	58
6"	150	267	280	241,3	x	8	7/8	660	830	79
8"	200	292	345	298,5	x	8	7/8	810	1040	145
10"	250	330	405	362	x	12	1	1040	1340	220
12"	300	356	485	431,8	x	12	1	1210	1540	341
14"	350	381	535	476,3	x	12	1 1/8	1850		445
16"	400	406	595	539,8	x	16	1 1/8	2040		648
20"	500	457	700	635	x	20	1 1/4	2350		910
24"	600	508	815	749,3	x	20	1 3/8	2900		1705
28"	700	610	925	863,6	x	28	1 3/8	3650		2710
30"	750	610/665	985	914,4	x	28	1 3/8	3730		3080

class 300

NPS	DN	L	D	k	x	n	d1 (in.)	H1	H open	weight [kg]
1"	25	165	125	88,9	x	4	3/4	220	255	25
2"	50	216	165	127,0	x	8	3/4	370	435	35
3"	80	282	210	168,3	x	8	7/8	460	555	48
4"	100	305	255	200,0	x	8	7/8	580	685	75
6"	150	403	320	269,9	x	12	7/8	685	855	160
8"	200	419	380	330,2	x	12	1	850	1080	255
10"	250	457	445	387,4	x	16	1 1/8	1085	1390	380
12"	300	502	520	450,8	x	16	1 1/4	1550		565
14"	350	762	585	514,4	x	20	1 1/4	1890		795
16"	400	838	650	571,5	x	20	1 3/8	2100		1030

alle Abmessungen in mm, Abmessungen nach anderen Standards auf Anfrage
all dimensions in mm, dimensions according other standards on request

armaconGmbH – Liebknechtstraße 79 – 39110 Magdeburg – Germany – P +49 391 7322 111
F +49 391 7322 100 – info@armacon.de – www.armacon.de

GATE VALVE
CLASS 150 - 300 I 125 - 250

Schieber NPS10"

Gate valve NPS10"

GT-07/14-04.1/II

armacon GmbH - Liebknechtstraße 79 - 39110 Magdeburg - Germany - P +49 391 7322 111
F +49 391 7322 100 - info@armacon.de - www.armacon.de

GATE VALVE
CLASS 150 - 300 I 125 - 250

Maße I *Dimension*

Graugussausführung I *gray iron application*

class 125

NPS	DN	L	D	k	x	n	d1 (in.)	H1	H open	weight [kg]
2"	50	178	150	120,7	x	4	3/4	340	400	21
3"	80	203	190	152,4	x	4	3/4	440	535	37
4"	100	229	230	190,5	x	8	3/4	560	680	57
6"	150	267	280	241,3	x	8	7/8	660	830	76
8"	200	292	345	298,5	x	8	7/8	810	1040	142
10"	250	330	405	362	x	12	1	1040	1340	220
12"	300	356	485	431,8	x	12	1	1210	1540	337
14"	350	381	535	476,3	x	12	1 1/8	1290	1660	441
16"	400	406	595	539,8	x	16	1 1/8	2040		642

class 250

NPS	DN	L	D	k	x	n	d1 (in.)	H1	H open	weight [kg]
2"	50	216	165	127,0	x	8	3/4	345	410	30
3"	80	282	210	168,3	x	8	7/8	450	545	56
4"	100	305	255	200,0	x	8	7/8	581	696	89
6"	150	403	320	269,9	x	12	7/8	690	860	185
8"	200	419	380	330,2	x	12	1	960	1180	279
10"	250	457	445	387,4	x	16	1 1/8	1216	1486	414
12"	300	502	520	450,8	x	16	1 1/4	1255	1580	540
14"	350	572	585	514,4	x	20	1 1/4	2180		643
16"	400	610	650	571,5	x	20	1 3/8	2240		802

alle Abmessungen in mm, Abmessungen nach anderen Standards auf Anfrage
all dimensions in mm, dimensions according other standards on request

armacon GmbH – Liebknechtstraße 79 – 39110 Magdeburg – Germany – P +49 391 7322 111
F +49 391 7322 100 – info@armacon.de – www.armacon.de

GATE VALVE
CLASS 150 - 300 I 125 - 250

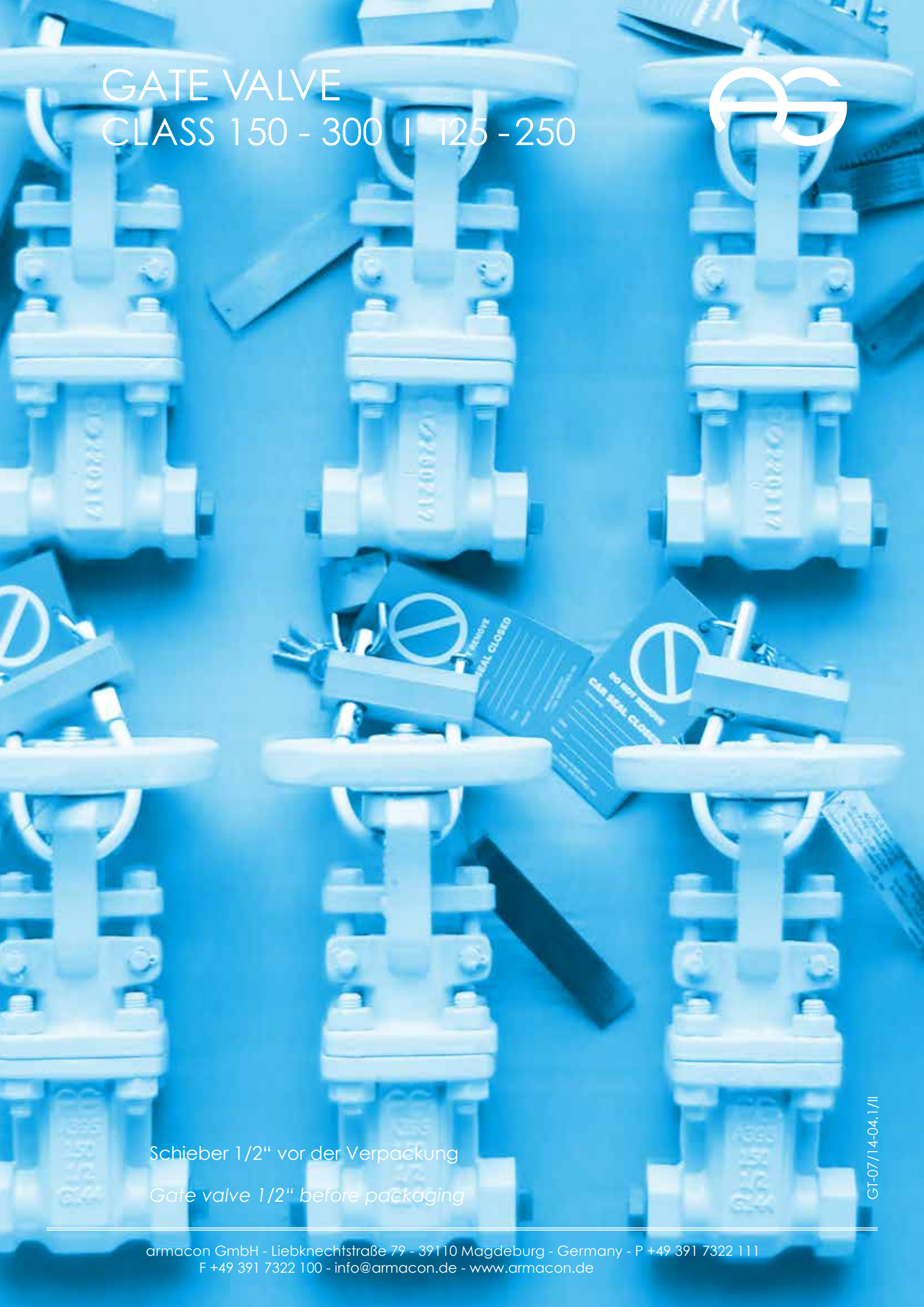

Schieber 1/2" vor der Verpackung

Gate valve 1/2" before packaging

GT-07/14-04.1/II

armacon GmbH - Liebknechtstraße 79 - 39110 Magdeburg - Germany - P +49 391 7322 111
F +49 391 7322 100 - info@armacon.de - www.armacon.de

GATE VALVE
CLASS 150 - 300 I 125 - 250

Maße I *Dimension*

NPT Gewindeanschluss I *Threaded NPT* *acc. ASME B1.20.1*

class 150

NPS	DN	L	across flat	H1	H open	weight [kg]
1/2"	15	90	35	210	230	5
3/4"	20	90	38	210	235	5,5
1"	25	110	47	220	245	6,5

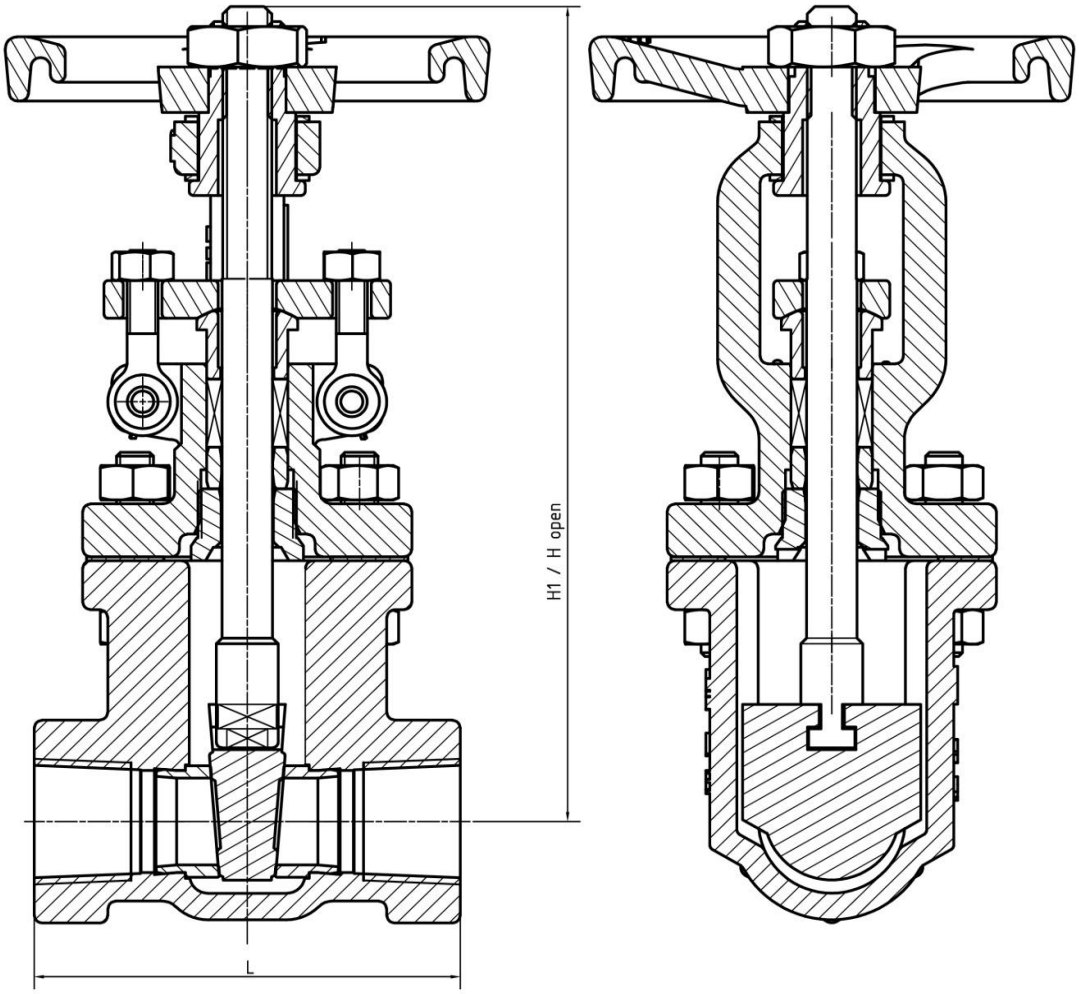

alle Abmessungen in mm, Abmessungen nach anderen Standards auf Anfrage
all dimensions in mm, dimensions according other standards on request

armacon GmbH – Liebknechtstraße 79 – 39110 Magdeburg – Germany – P +49 391 7322 111
F +49 391 7322 100 – info@armacon.de – www.armacon.de

Jede Armatur wird in unserem eigenen Prüfstand sorgfäligt überprüft.

Every valve is carefully checked in our own test stand.

GT-07/14-04.1/II

armacon GmbH - Liebknechtstraße 79 - 39110 Magdeburg - Germany - P +49 391 7322 111
F +49 391 7322 100 - info@armacon.de - www.armacon.de

GATE VALVE
CLASS 150 - 300 I 125 - 250

armacon GmbH - Liebknechtstraße 79 - 39110 Magdeburg - Germany - P +49 391 7322 111
F +49 391 7322 100 - info@armacon.de - www.armacon.de

GATE VALVE
CLASS 150 - 300 I 125 - 250

Schieber Class 300 NPS 2" in der Farbgebung

Gate valve class 300 NPS 2" in the color workshop

GT-07/14-04.1/II

armacon GmbH - Liebknechtstraße 79 - 39110 Magdeburg - Germany - P +49 391 7322 111
F +49 391 7322 100 - info@armacon.de - www.armacon.de

GATE VALVE
CLASS 150 - 300 I 125 - 250

Zertifikate
Zertificates

API 6D
API 600
API 602
DIN EN ISO 9001
EAC 2018-12-18
AOC PLANT EVALUATION

GT-07/14-04.1/II

armacon GmbH – Liebknechtstraße 79 – 39110 Magdeburg - Germany - P +49 391 7322 111
F +49 391 7322 100 – info@armacon.de – www.armacon.de

GATE VALVE
CLASS 150 - 300 I 125 - 250

Technique

I Production of series of valves according to DIN, ANSI and other standards and with the relevant certificates
I Static testing of valves and pressure-retaining parts
I Determination of friction and sealing momentum
I Torque and force measurements
I Determination of the parameters of actuators
I Determination of the opening and closing behavior of valves under pressure
I Determination of flow-related parameters for predicting the operational performance of valves
I Determination of flow and resistance characteristics
I Creating control characteristics
I Determination of flow forces and momentums
I Determination cavitation characteristics
I Creation of fluid dynamic optimizations
I Sound technology investigations
I Measurement of sound pressure levels and frequency spectra
I Determining acoustic efficiency for predicting sound pressure levels

Service

I Service and repair of valves, also on-site
I Tightness and leakage measurements
I Investigations of actuators for valves
I Representation of motion over time
I Duration circuits for assessing the deterioration, the reliability and the life span

Engineering

I Development and production of customized valves according to currently valid norms and standards
I System solutions
I Creation of sound technical optimization

GT-07/14-04.1/II

armacon GmbH – Liebknechtstraße 79 – 39110 Magdeburg - Germany - P +49 391 7322 111
F +49 391 7322 100 – info@armacon.de – www.armacon.de

GATE VALVE
CLASS 150 - 300 I 125 - 250

Schieber Class 150 NPS 16"

Gate valve class 150 NPS 16"

GT-07/14-04.1/II

armacon GmbH - Liebknechtstraße 79 - 39110 Magdeburg - Germany - P +49 391 7322 111
F +49 391 7322 100 - info@armacon.de - www.armacon.de

armacon GmbH

www.armacon.de

info@armacon.de

armacon GmbH – Liebknechtstraße 79 – 39110 Magdeburg - Germany - P +49 391 7322 111
F +49 391 7322 100 – info@armacon.de – www.armacon.de