WASSERARMATUREN

Valves for drinking and sewage water

Schwimmerventile Typ VDF 1

Float valves type VDF 1

PN 16 / 10, DN 40 ... 450
Class 75 / 150, Size 1 ½" ... 18"

Schwimmerventile Typ VDF 1
Float valves type VDF 1

PN 16 / 10, DN 40 ... 450
Class 75 / 150, Size 1 ½" ... 18"

W10.1/02-02/11

Technische Beschreibung
Technical characteristics

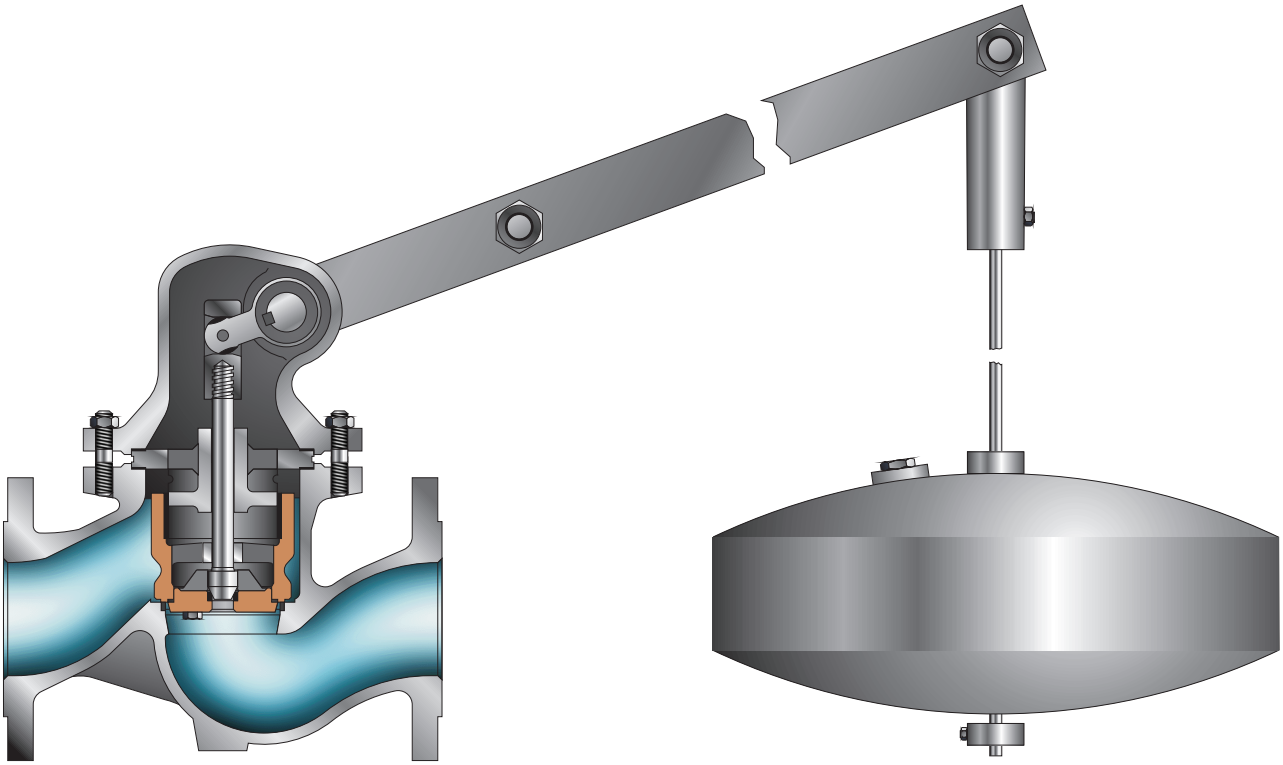

Schwimmerventile einsitzig mit Druckentlastung oder doppelsitzig,
Baulänge nach DIN EN 558-1 Reihe 1,
Flanschanschlussmaße nach DIN 2501 PN 16
bis DN 150 und
nach DIN 2501 PN 10 ab DN 200.
Ventil komplett mit Ventilhebel, Schwimmerstange und Schwimmer,
geeignet nur für waagerechten Einbau,
Schwimmer für drucklosen Behältereinbau geeignet,
Ventil bei steigendem Flüssigkeitsstand schließend, oder auf Wunsch bei steigendem Flüssigkeitsstand öffnend.
Bauseits ist eine geeignete Schwimmer- oder Schwimmerstangenführung vorzusehen. Diese gehört nicht zum Lieferumfang.

Float valves single-seated, pressure balanced or double-seated,
face-to-face dimension acc. to DIN EN 558-1 series 1,
Flange dimensions acc. to DIN 2501 PN 16
up to DN 150 and
acc. to DIN 2501, PN 10 from DN 200.
Valve completely with valve lever, float rod and float, suitable only for horizontal installation,
float suitable for installation in atmospheric vessels,
valve closes when the liquid level rises, if requested by customer, valve may be designed so that it opens when the liquid level rises.
The user shall provide suitable floats and float rods since these items are not included in the scope of equipment to be supplied.

Abweichungen von den bildlichen Darstellungen sowie Maß- und Werkstoffänderungen sind möglich. / *Drawing, dimensions and material are subject to change.*

armacon

TÜV CERT DIN EN ISO 9001 Zertifikat: 44 100 101072

Abmessungen und Massen
Dimensions and weights

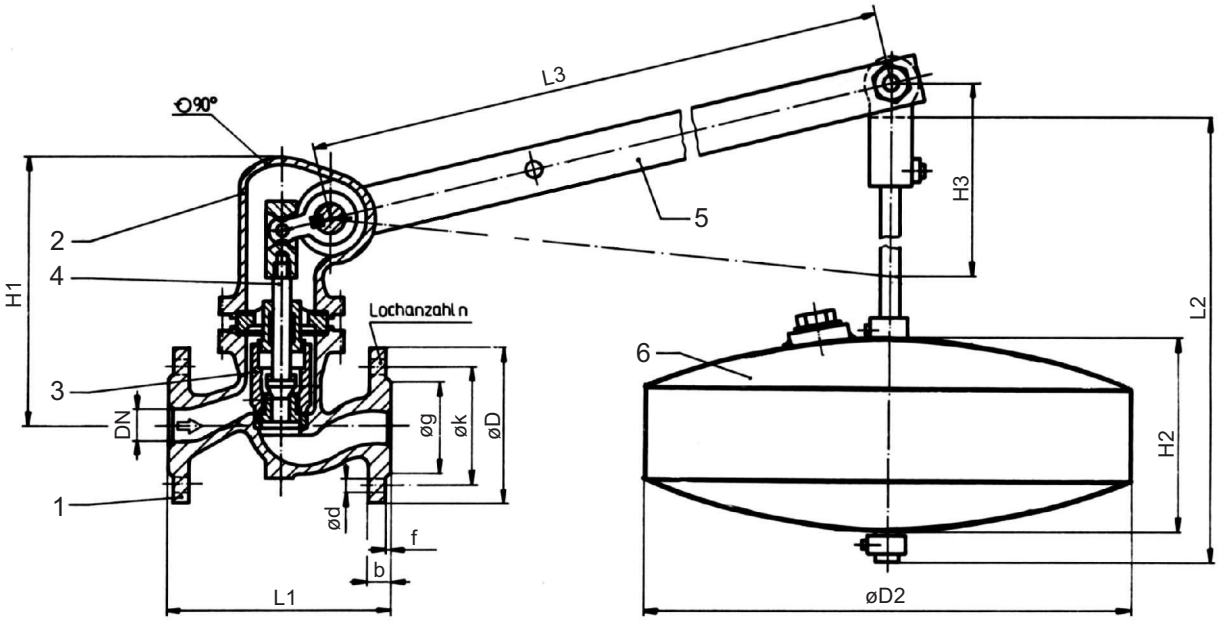

DN	H1	L1	øD2	H2	L2	H3	L3	øD	øk	øg	ød	n	b	f	kv [m³/h]	Masse ≈ [kg] Weight ≈ [kg]
25	195	160	355	150	1000	360	700	115	85	68	14	4	16	2	13	13,0
40	220	200	355	150	1000	400	700	150	110	88	18	4	18	3	28	20,5
50	230	230	355	150	1000	400	700	165	125	102	18	4	20	3	37	23,0
65	265	290	400	170	1500	520	900	185	145	122	18	4	20	3	69	34,5
80	265	310	400	170	1500	520	900	200	160	138	18	8	22	3	83	38,0

1) n = Lochanzahl / n = number of holes
alle Maße in mm / All dimensions in mm
Flanschanschlussmaße nach DIN 2501 PN 16 / Flange dimensions acc. to DIN 2501 PN 16
andere Abmessungen und Drücke auf Anfrage / Further dimensions and pressures on request

Werkstoffe
Materials

Pos. Item	Bauteil	Component	Werkstoff Material	Werkstoff-Nr. Material No.
1	Gehäuse	Body	EN-GJL-250 (GG-25)	EN-JL1040 (0.6025)
-	Dichtfläche / Gehäuse	Seal face / body	X20Cr13	1.4021
2	Haube	Cover	EN-GJL-250 (GG-25)	EN-JL1040 (0.6025)
3	Kegel	Cone	EN-GJL-250 (GG-25)	EN-JL1040 (0.6025)
-	Dichtfläche/Kegel	Seal face / cone	L-CuZn40	2.0367
4	Stange	Rod	X19CrNi17-2	1.4057
5	Ventilhebel	Valve lever	S235JRG2 (RSt 37-2) verzinkt / zinc plated	1.0038
6	Schwimmer	Float	Edelstahl / Stainless steel	-

weitere Werkstoffe auf Anfrage / Other materials on request

Schwimmerventile Typ VDF 1
Float valves type VDF 1

PN 16 / 10, DN 40 ... 450
Class 75 / 150, Size 1 ½" ... 18"

W10.1/04-02/11

Abmessungen und Massen
Dimensions and weights

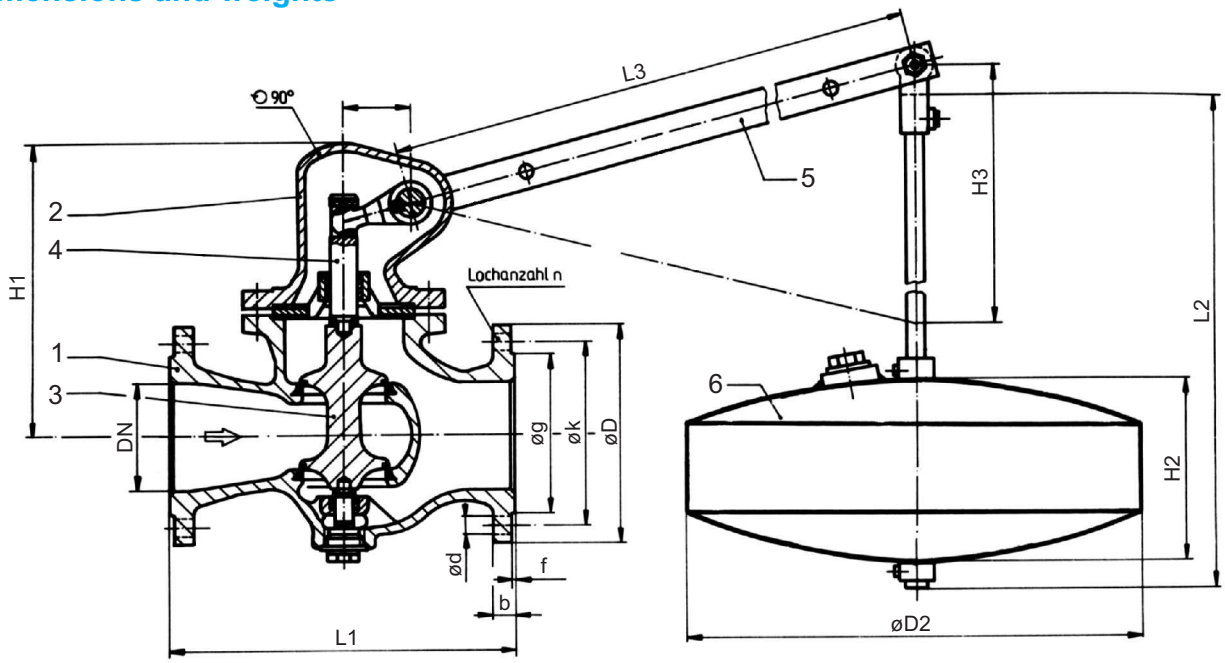

PN	DN	H1	L1	øD2	H2	L2	H3	L3	øD	øk	øg	ød	n	b	f	kv [m³/h]	Masse ≈ [kg] Weight ≈ [kg]
16	100	290	350	400	170	1500	500	900	220	180	158	18	8	24	3	150	50
	125	320	400	475	190	1500	540	1500	250	210	188	18	8	26	3	230	80
	150	340	480	475	190	1500	700	1500	285	240	212	22	8	26	3	340	110
10	200	440	600	565	220	2000	940	2000	340	295	268	22	8	26	3	625	150
	250	520	730	565	220	2000	1160	2000	395	350	320	22	12	28	3	1000	230
	300	610	850	565	220	2000	1330	2000	445	400	370	22	12	28	4	1480	350
	350	690	980	655	260	2500	1480	2500	505	460	430	22	16	30	4	2030	475
	400	780	1100	655	260	2500	1650	2500	565	515	482	26	16	30	4	2720	620
	450	860	1200	655	260	2500	1820	2500	615	565	532	26	20	30	4	3540	785

1) n = Lochanzahl / n = number of holes
alle Maße in mm / All dimensions in mm
Flanschanschlussmaße nach DIN 2501 / Flange dimensions acc. to DIN 2501
andere Abmessungen und Drücke auf Anfrage / Further dimensions and pressures on request

* auf Anfrage / On request

Werkstoffe
Materials

Pos. Item	Bauteil	Component	Werkstoff Material	Werkstoff-Nr. Material No.
1	Gehäuse	Body	EN-GJL-250 (GG-25)	EN-JL1040 (0.6025)
-	Dichtfläche / Gehäuse	Seal face / body	G-CuSn5ZnPb	2.1096
2	Haube	Cover	EN-GJL-250 (GG-25)	EN-JL1040 (0.6025)
3	Kegel	Cone	GS	-
-	Dichtfläche/Kegel	Seal face / cone	Edelstahl / Stainless steel	-
4	Stange	Rod	X6CrNiTi18-10	1.4541
5	Ventilhebel	Valve lever	S235JRG2 (RSt 37-2) verzinkt / zinc plated	1.0038
6	Schwimmer	Float	Edelstahl / Stainless steel	-

weitere Werkstoffe auf Anfrage / Other materials on request

Abweichungen von den bildlichen Darstellungen sowie Maß- und Werkstoffänderungen sind möglich. / Drawing, dimensions and material are subject to change.

armacon

TÜV CERT DIN EN ISO 9001 Zertifikat: 44 100 101072