Absperrklappen, doppelexzentrisch
Butterfly valves, double eccentric

PN 6 - 63, ANSI Class 125 - 900
DN 50 - 5000, Size 2" - 200"

01.1/01-04/13

TÜV CERT
DIN EN ISO 9001
Zertifikat: 44 100 101072

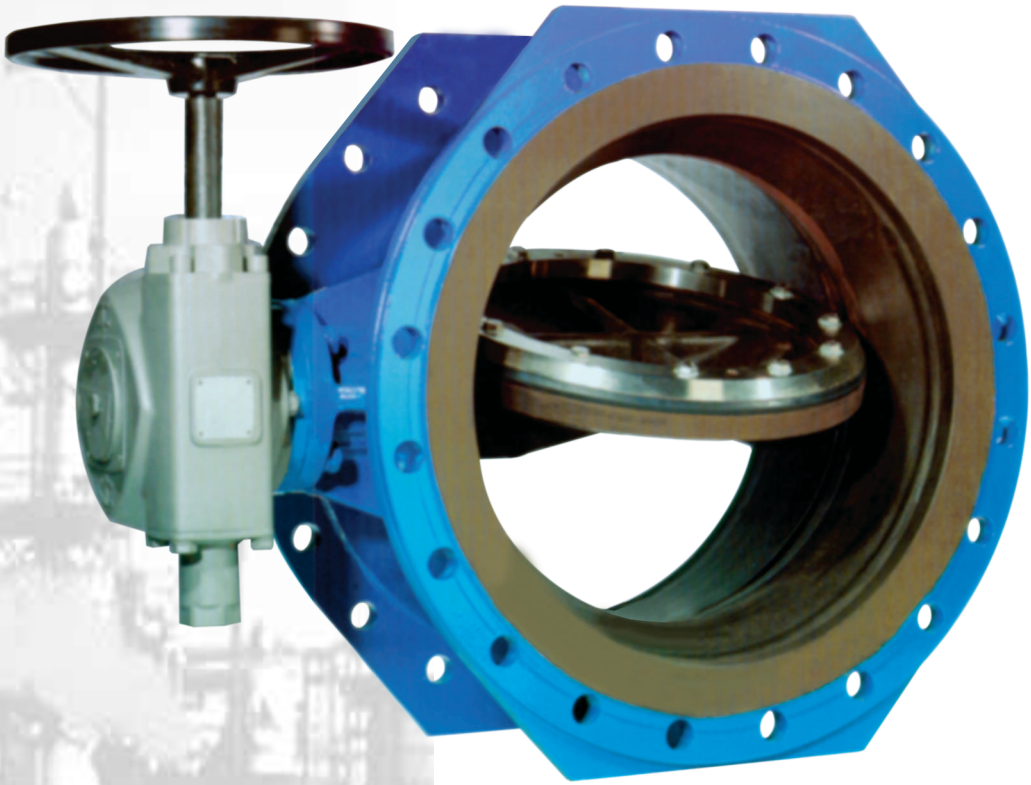

Technische Beschreibung
Technical characteristics

- Hochentwickelte Sitzdichtung
- Perfekter Schutz durch Gummi, Email oder EKB
- Lange Standzeit, wartungsfrei
- Haupteinsatzgebiete:
  - Trinkwasser, Kühlwasser, Abwasser, Meerwasser (auch korrosiv, auch mit Feststoffen)
  - Chemikalien (Säuren und Laugen)
  - Heißwasser und sonstige Medien

- High duty resilient seat seal
- Perfect protection against corrosion
- High endurance, no maintenance required
- Main Applications:
  - Drinking water, cooling water, waste water, seawater (also corrosive and with solids contents)
  - Corrosive fluids (acids or alkalic solutions)
  - Hot water and other fluids

Hauptwerkstoffe
Main materials

- Gehäusewerkstoffe: Gusseisen, Stahlguss, Stahl, CrNi - Stahl

- Body materials: Cast iron, cast steel, steel, stainless steel

Abmessungen und Massen

Dimensions and weights

01.1/02-04/13

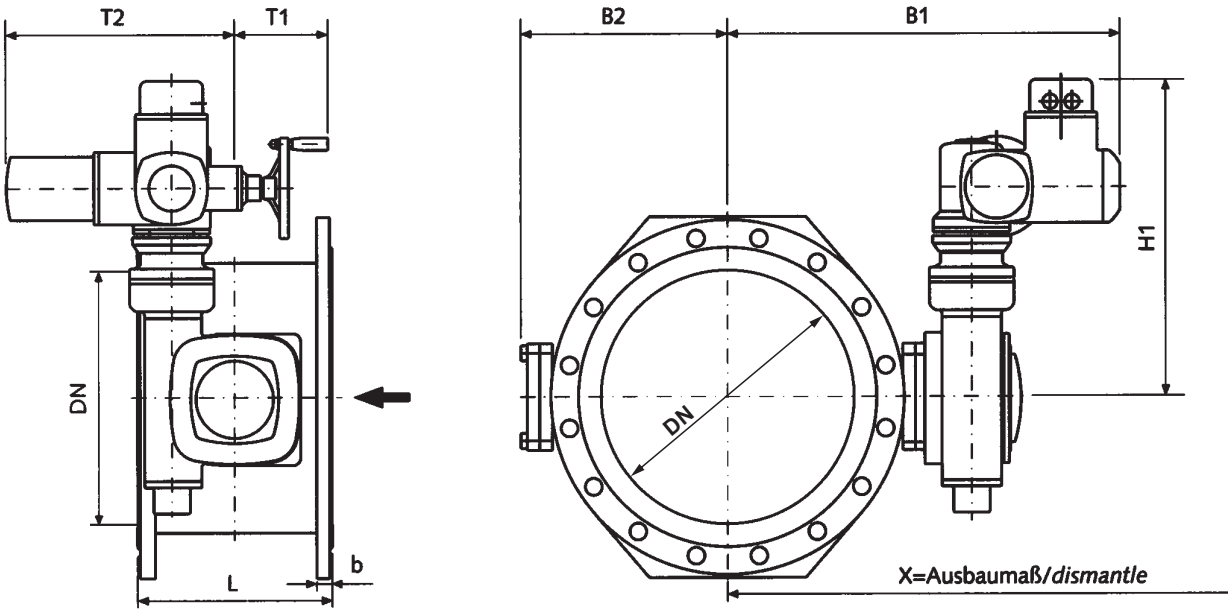

PN 10

DN	L	b	B1	B2	H1	T1	T2	X	Masse Weight ≈[kg]
100	190	23	270	140	125	100	120	330	34
125	200	24	280	150	125	110	120	340	39
150	210	24	290	170	125	120	120	370	50
200	230	24	330	200	125	130	120	420	68
250	250	25	400	230	185	140	180	475	93
300	270	25	440	280	185	150	180	530	122
350	290	25	520	300	210	160	230	610	146
400	310	26	600	340	280	170	280	710	202
500	350	27	680	400	360	190	300	810	330
600	390	30	790	460	360	205	300	950	494
700	430	33	800	530	300	230	330	980	635
800	470	35	830	600	300	250	330	1050	810
900	510	40	910	630	450	270	360	1130	1214
1000	550	40	940	650	450	290	360	1180	1495
1200	630	55	1210	820	610	330	500	1530	2559
1400	710	62	1260	870	610	370	500	1600	3710
1600	790	68	1550	1110	610	405	570	1940	5080

Alle Maße in mm
All dimensions in mm

Andere Ausführungen und Nennweiten auf Anfrage
Other versions and diameters on request

PN 16

DN	L	b	B1	B2	H1	T1	T2	X	Masse Weight ≈[kg]
100	190	24	410	200	265	100	225	470	36
125	200	26	430	220	265	110	225	490	40
150	210	28	450	240	265	120	225	530	53
200	230	30	540	280	270	130	240	620	71
250	250	32	560	310	390	140	300	640	97
300	270	34	600	340	390	150	300	690	128
350	290	38	650	390	550	160	360	740	156
400	310	40	680	410	630	170	400	790	215
500	350	44	740	470	630	190	400	870	345
600	390	46	800	520	630	205	400	990	520
700	430	54	522	785	400	215	560	1050	670
800	470	43	700	760	400	235	560	1100	839
900	510	62	583	955	505	255	600	1200	1278
1000	550	66	660	955	505	275	600	1250	1600
1200	630	57	660	1242	585	315	650	1620	2771
1400	710	62	996	1285	726	355	715	1680	3880
1600	790	68	1123	1565	738	395	945	2050	5350

PN 25 / Class 150

DN / NPS	L EN558 raw14	L Short pattern	B1	B2	H1	T1	T2	X	Masse Weight ≈[kg]
100 / 4"	190	52	450	120	370	300	225	470	48
125 / 5"	200	56	450	135	370	300	225	490	50
150 / 6"	210	56	450	155	370	310	225	530	68
200 / 8"	230	60	490	180	400	315	240	620	81
250 / 10"	250	68	510	215	400	315	300	640	110
300 / 12"	270	78	560	265	400	335	300	690	165
350 / 14"	290	78	590	310	530	350	360	740	195
400 / 16"	310	102	685	395	535	355	400	790	233
500 / 20"	350	127	715	425	540	380	400	870	386
600 / 24"	390	154	790	490	550	410	400	990	598
700 / 28"	430	165	860	570	615	455	560	1050	740
800 / 32"	470	200	930	620	615	455	560	1100	950
900 / 36"	510	200	1060	710	675	505	600	1200	1420
1000 / 40"	550	251	1150	760	715	580	600	1450	1768
1200 / 48"	630	276	1230	860	960	645	650	1620	3060
1400 / 56"	710		1385	990	1000	645	715	1680	4430
1600 / 64"	790		1495	1090	1080	730	945	2050	6000

Alle Maße in mm
All dimensions in mm

Andere Ausführungen und Nennweiten auf Anfrage
Other versions and diameters on request

Werkstoffe
Materials

01.1/04-04/13

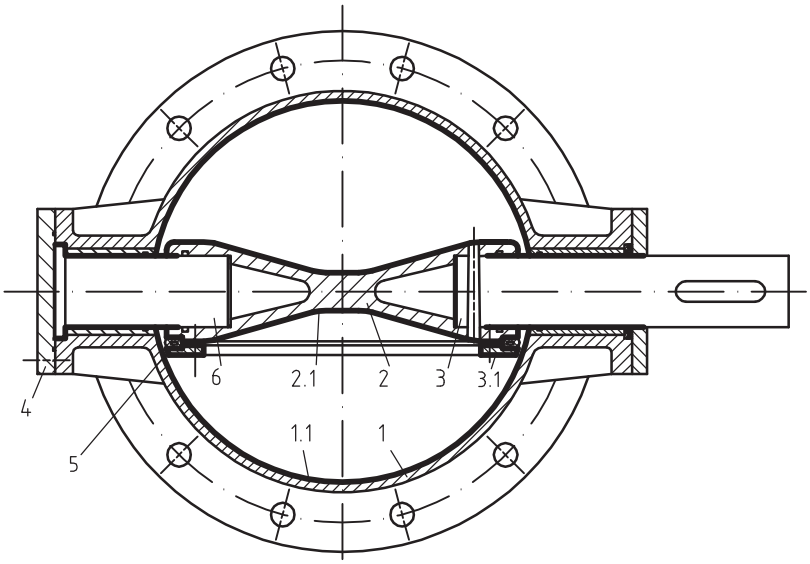

Pos./Item	Benennung	Designation	Werkstoffe/Materials	Werkstoffe/Materials	Werkstoffe/Materials
1	Gehäuse	Body	GGG40/A536 60-40-18	GGG40/A536 60-40-18	RSt37-2/A283 Gr.C/1.4408/1.4581
1.1	Beschichtung Gehäuse	Body lining	Email / Enamel	EKB / Epoxy	Sitz / Seat Bronze, Nickel
2	Klappenscheibe	Disc	GGG40/A536 60-40-18	GGG40/A536 60-40-18	RSt37-2/A283 Gr.C/1.4408/AISI316
2.1/3.1	Beschichtung Innenteile	Lining inside parts	Email / Enamel	EKB / Epoxy	
3	Antriebswelle	Shaft	1.4021 / AISI 420	1.4021 / AISI 420	
4	Deckel	Cover	St37-2 / A289 Gr.C	St37-2 / A289 Gr.C	
5	Dichtelement	Seal seat	EPDM	EPDM	NBR, IIR, CSM, FPM
6	Lagerzapfen	Bearing shaft	1.4021 / AISI 420	1.4021 / AISI 420	

Pos./Item	Benennung	Designation	Werkstoffe/Materials	Werkstoffe/Materials	Werkstoffe/Materials
1	Gehäuse	Body	GGG40/A536 60-40-18	1.0619 / A216 WCB	1.4462 / A182 F51
1.1	Auskleidung Gehäuse	Body lining	NR (hartgummiert / hard)	NR (hartgummiert / hard)	
2	Klappenscheibe	Disc	GGG40/A536 60-40-18	1.0619 / A216 WCB	1.4462 / A182 F51
2.1	Beschichtung Scheibe	Disc lining	NR (hartgummiert / hard)	NR (hartgummiert / hard)	
3	Antriebswelle	Shaft	1.4021 / AISI 420	1.4462 / A182 F51	1.4462 / A182 F51
3.1/6.1	Beschichtung Welle/Zapfen	Shaft lining	NR (hartgummiert / hard)		
4	Deckel	Cover	St37 (hartgummiert) A283 (lined)	A105 (hartgummiert / hard)	1.4462 / A182 F51
5	Dichtelement	Seal seat	EPDM	EPDM	EPDM
6	Lagerzapfen	Bearing shaft	1.4021 / AISI 420	1.4462 / A182 F51	1.4462 / A182 F51
7	Haltering	Retaining ring	St37/A252	1.4462 / A182 F51	1.4462 / A182 F51
7.1	Beschichtung Haltering	Retainer lining	NR (hartgummiert / hard)		

Abweichungen von den bildlichen Darstellungen sowie Maß- und Werkstoffänderungen sind möglich. / *Drawing, dimensions and material are subject to change.*