WASSERARMATUREN

Valves for drinking and sewage water

Absperrklappen Typ BD und BW

Butterfly valves type BD and BW

PN 2,5 ... 40, DN 50 ... 4000,
Class 75 ... 300, Size 2" ... 160"

Technische Beschreibung
Technical characteristics

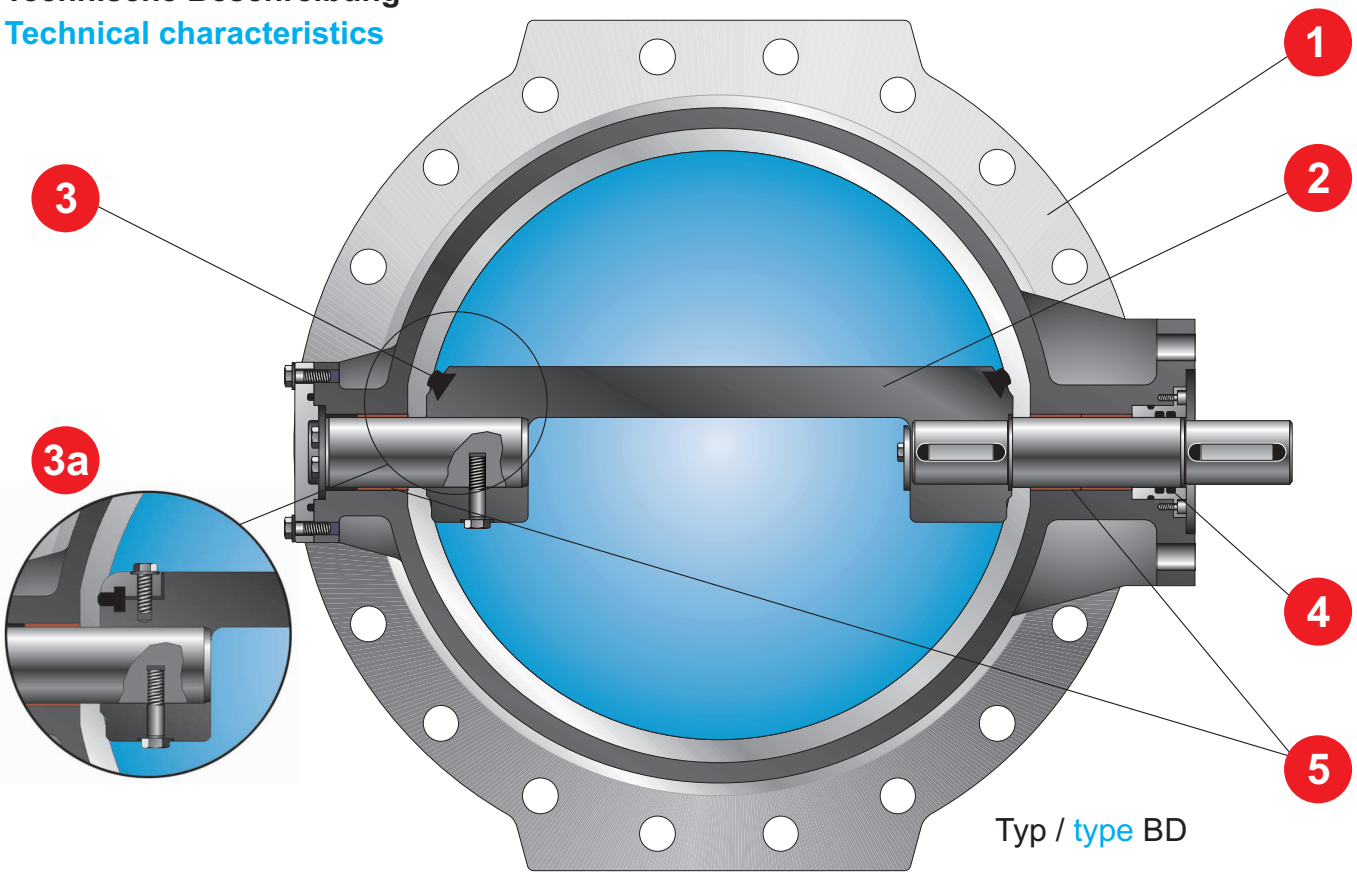

1. Gehäuse in verschiedenen Werkstoffvarianten mit Flanschen oder Schweißenden.
   Korrosionsschutz: Email- oder Pulverbeschichtung oder Hartgummiauskleidung

2. Die Klappenscheibe ist doppelexzentrisch gelagert. Die damit erreichte Öffnungs- und Schließcharakteristik minimiert den Verschleiß an der Klappendichtung und garantiert eine dauerhafte sichere Funktion.

3. Die Klappendichtung besteht aus einem Profildichtring, der durch seine spezielle Form sicher in der Klappenscheibe arretiert ist.

   3a. Ausführung mit Klemmring, optional.

4. Die korrosionsbeständige und wartungsfreie Wellenabdichtung nach außen erfolgt über gekammerte O-Ring-Dichtungen.

5. Die Wellenlagerung ist korrosionsbeständig und wartungsfrei.

1. Body of various materials, with flanges or butt welding ends.
   Corrosion protection: Enamel or powder coating or hard rubber lining

2. Double eccentrically supported disc: The opening and closing characteristics thereby minimize wear of disc seat so that continuous reliable service is guaranteed.

3. The disc seat comprises a profiled sealing ring of special shape firmly fitted to the disc periphery.

   3a. Design with clamping ring, on request

4. The corrosion-resistant and maintenance-free shaft sealing to outside is ensured by means of clamp-fitted O-ring seals.

5. The shaft bearing is corrosion-resitant and maintenance-free.

Abweichungen von den bildlichen Darstellungen sowie Maß- und Werkstoffänderungen sind möglich. / Drawing, dimensions and material are subject to change.

Abmessungen und Massen
Dimensions and weights

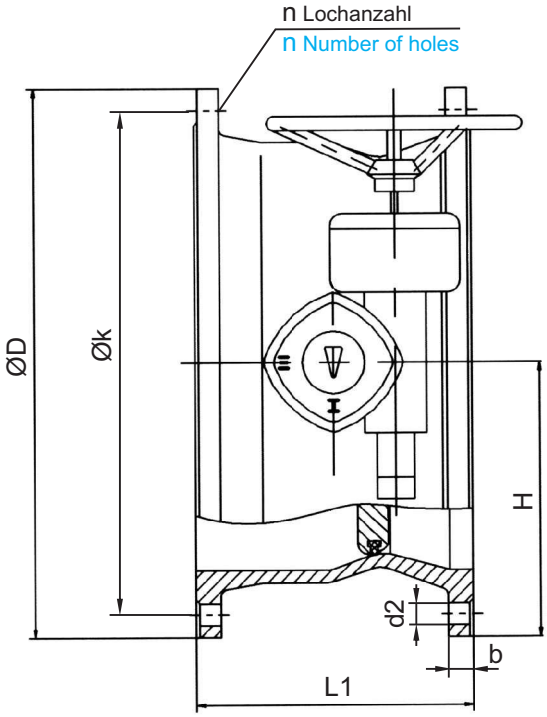

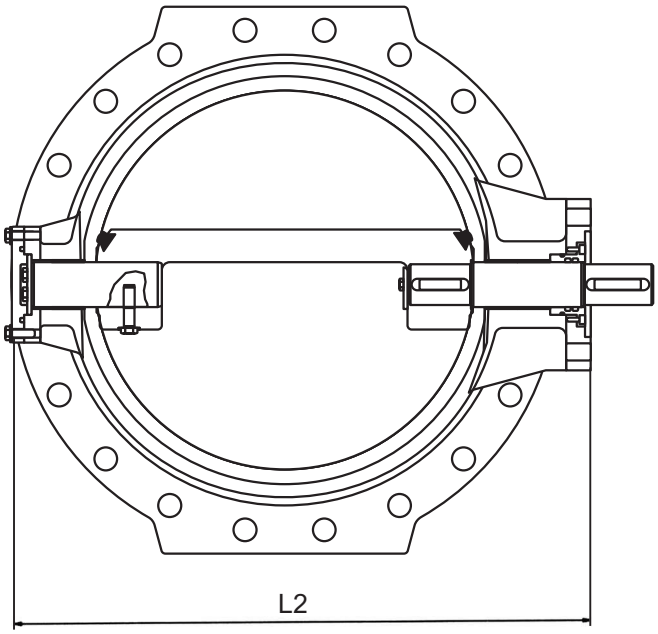

Baulängen: DIN EN 558-1 GR 14

Flansche, Abmessungen: DIN 2501 / DIN EN1092-2

Face-to-face dimensions: DIN EN 558-1 GR 14

Flanges, Dimensions as per: DIN 2501 / DIN EN 1092-2

PN	DN	L1	L2	H	ØD	Øk	b	d2	n	Masse Weight ≈[kg]
10	100	190	217	115	220	180	19	18	8	25
	125	200	250	130	250	210	19	18	8	28
	150	210	283	145	285	240	19	22	8	35
	200	230	350	175	340	295	20	22	8	48
	250	250	420	205	395	350	22	22	12	69
	300	270	481	230	445	400	24,5	22	12	93
	350	290	545	258	505	460	24,5	22	16	112
	400	310	595	290	565	515	24,5	26	16	145
	450	330	655	315	615	565	26,5	26	20	209
	500	350	715	335	670	620	26,5	26	20	242
	600	360	831	395	780	725	30	30	20	345
	700	430	940	455	895	840	32,5	30	24	505
	800	470	1060	510	1015	950	35	33	24	735
	900	510	1210	565	1115	1050	37,5	33	28	816
	1000	550	1360	620	1230	1160	40	36	28	1255
	1200	630	1585	735	1455	1380	40	39	32	1880
	1400	710		845	1675	1590	42	42	36	2595
	1600	790		969	1915	1820	46	48	40	3830

weitere Nennweiten und Nenndrücke auf Anfrage / Further nominal sizes and pressures on request
alle Maße in mm / All dimensions in mm

Werkstoffe
Materials

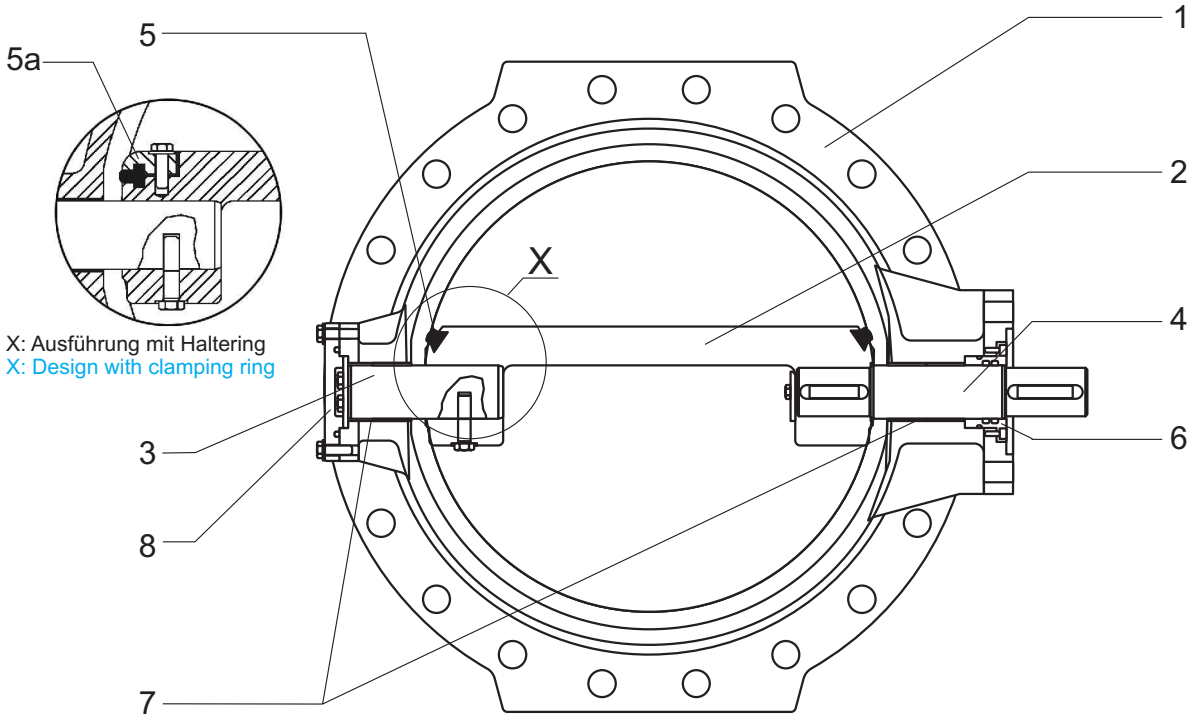

Pos.-Nr. Item No.	Bauteil	Component	Werkstoff Material
1	Gehäuse	Body	EN-GJS-400-15 [GGG-40] (EN-JS1030)/EN-GJS-400-18 [GGG-40.3] (EN-JS1049)/Al-Bronze
2	Klappenscheibe	Disc	Sphäroguss/Edelstahl/Bronze / Ductile cast iron/Stainless steel/Bronze
-	Korrosionsschutz	Corrosion protection	Email- oder Pulverbeschichtung (EKB) oder Hartgummiauskleidung Enamel or powder coating (epoxy) or hard rubber lining
3	Welle	Shaft	X20Cr13 (1.4021)
4	Antriebswelle	Drive shaft	X20Cr13 (1.4021)
5	Profildichtung	Profiled sealing ring	EPDM oder / or NBR
5a	Klemmring	Clamping ring	Sphäroguss/Edelstahl/Bronze / Ductile cast iron/Stainless steel/Bronze
6	Haltering	Retaining ring	Messing / Brass
7	Lagerbuchse	Bearing bush	Fiberglide/Bronze
8	Verschlussdeckel	Cover	EN-GJS-400-15 [GGG-40] (EN-JS1030) / EN-GJS-400-18 [GGG-40.3] (EN-JS1049)

weitere Werkstoffe auf Anfrage / Other materials on request

Abweichungen von den bildlichen Darstellungen sowie Maß- und Werkstoffänderungen sind möglich. / *Drawing, dimensions and material are subject to change.*

Abmessungen und Massen
Dimensions and weights

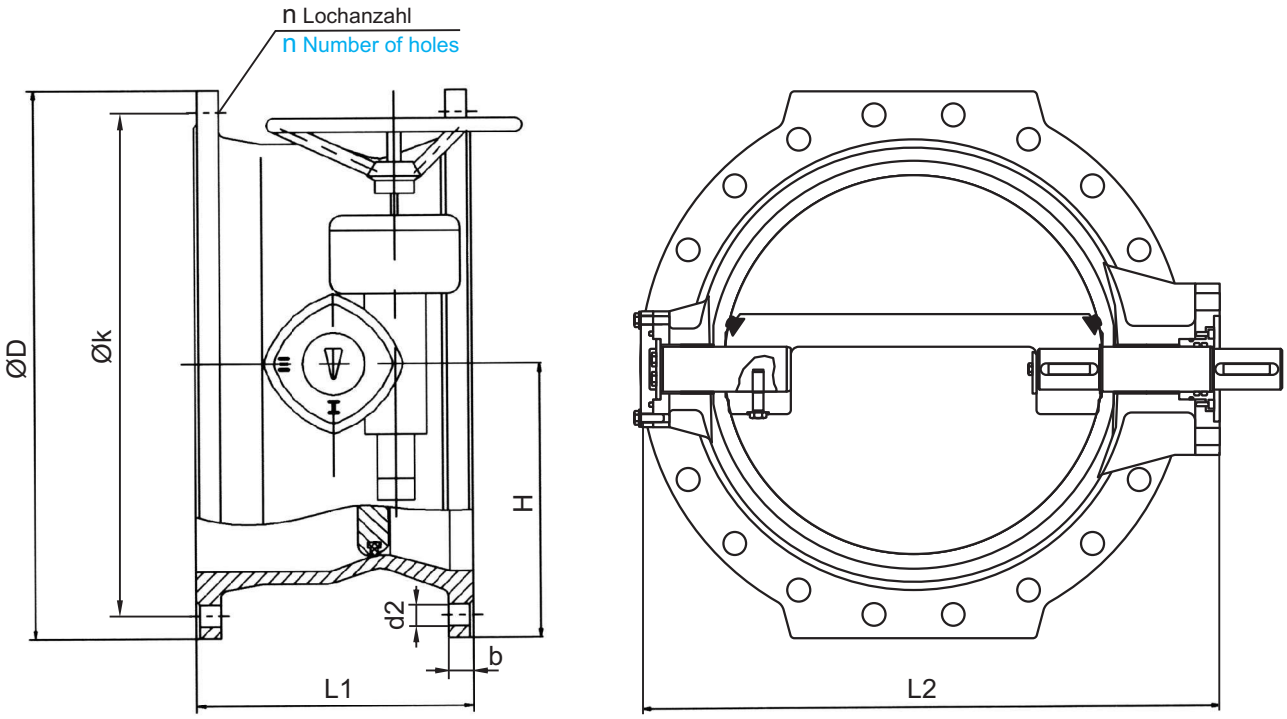

Baulängen: DIN EN 558-1 GR 14

Face-to-face dimensions: DIN EN 558-1 GR 14

Flansche, Abmessungen: DIN 2501 / DIN EN1092-2

Flanges, Dimensions as per: DIN 2501 / DIN EN 1092-2

PN	DN	L1	L2	H	ØD	Øk	b	d2	n	Masse Weight ≈[kg]
16	100	190	217	115	220	180	19	18	8	25
	125	200	250	130	250	210	19	18	8	28
	150	210	283	145	285	240	19	22	8	35
	200	230	350	175	340	295	20	22	12	49
	250	250	420	205	405	355	22	26	12	70
	300	270	481	230	460	410	24,5	26	12	94
	350	290	555	265	520	470	24,5	26	16	130
	400	310	615	295	580	525	24,5	30	16	184
	450	330	685	325	640	585	26,5	30	20	235
	500	350	786	360	715	650	26,5	33	20	287
	600	360	915	425	840	770	30	36	20	406
	700	430	1020	460	910	840	32,5	36	24	595
	800	470	1130	520	1025	950	35	39	24	771
	900	510	1275	570	1125	1050	37,5	39	28	1045
	1000	550	1390	635	1255	1170	40	42	28	1318
	1200	630	1640	750	1485	1390	40	48	32	2330
	1400	710	1912	850	1685	1590	42	48	36	4610
	1600	790	2151	975	1930	1820	46	56	40	7100
	1800	870	2404	1110	2130	2020	70	57	44	9300
	2000	950	2580	1220	2345	2230	75	62	48	11430
	2400	1110	3207	1450	2765	2650	85	62	56	17800

weitere Nennweiten und Nenndrücke auf Anfrage / Further nominal sizes and pressures on request
alle Maße in mm / All dimensions in mm

Werkstoffe
Materials

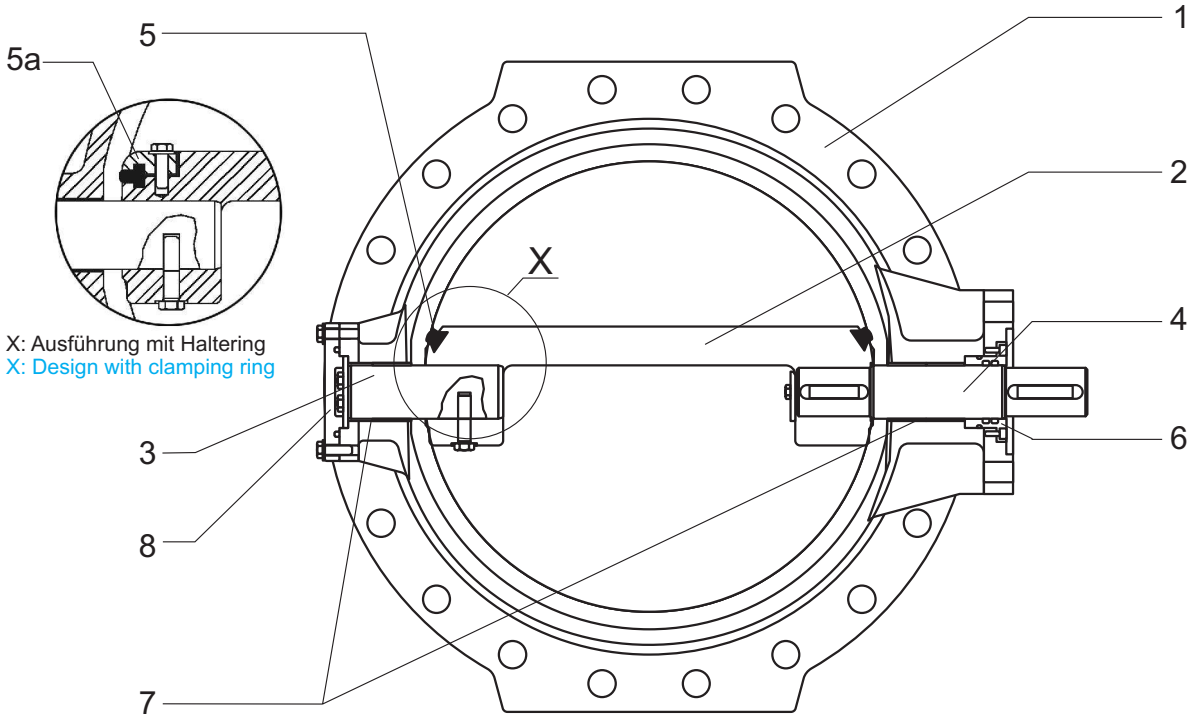

Pos.-Nr. Item No.	Bauteil	Component	Werkstoff Material
1	Gehäuse	Body	EN-GJS-400-15 [GGG-40] (EN-JS1030)/EN-GJS-400-18 [GGG-40.3] (EN-JS1049)/Al-Bronze
2	Klappenscheibe	Disc	Sphäroguss/Edelstahl/Bronze / Ductile cast iron/Stainless steel/Bronze
-	Korrosionsschutz	Corrosion protection	Email- oder Pulverbeschichtung (EKB) oder Hartgummiauskleidung Enamel or powder coating (epoxy) or hard rubber lining
3	Welle	Shaft	X20Cr13 (1.4021)
4	Antriebswelle	Drive shaft	X20Cr13 (1.4021)
5	Profildichtung	Profiled sealing ring	EPDM oder / or NBR
5a	Klemmring	Clamping ring	Sphäroguss/Edelstahl/Bronze / Ductile cast iron/Stainless steel/Bronze
6	Haltering	Retaining ring	Messing / Brass
7	Lagerbuchse	Bearing bush	Fiberglide/Bronze
8	Verschlussdeckel	Cover	EN-GJS-400-15 [GGG-40] (EN-JS1030) / EN-GJS-400-18 [GGG-40.3] (EN-JS1049)

weitere Werkstoffe auf Anfrage / Other materials on request

Abweichungen von den bildlichen Darstellungen sowie Maß- und Werkstoffänderungen sind möglich. / *Drawing, dimensions and material are subject to change.*

Abmessungen und Massen
Dimensions and weights

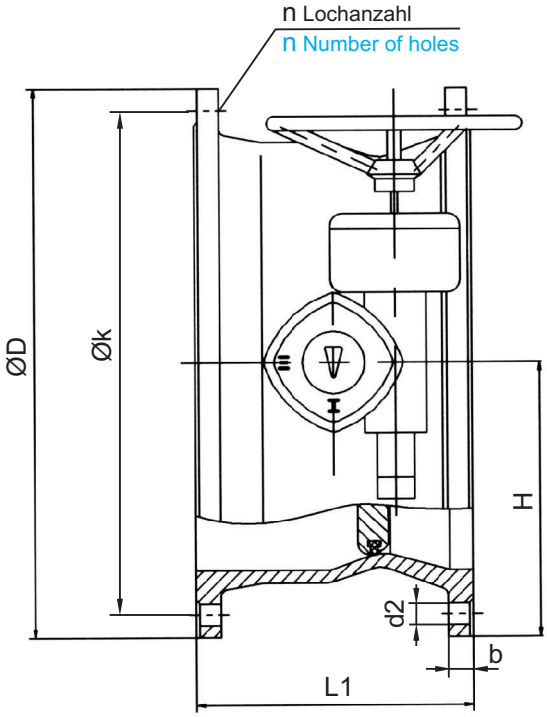

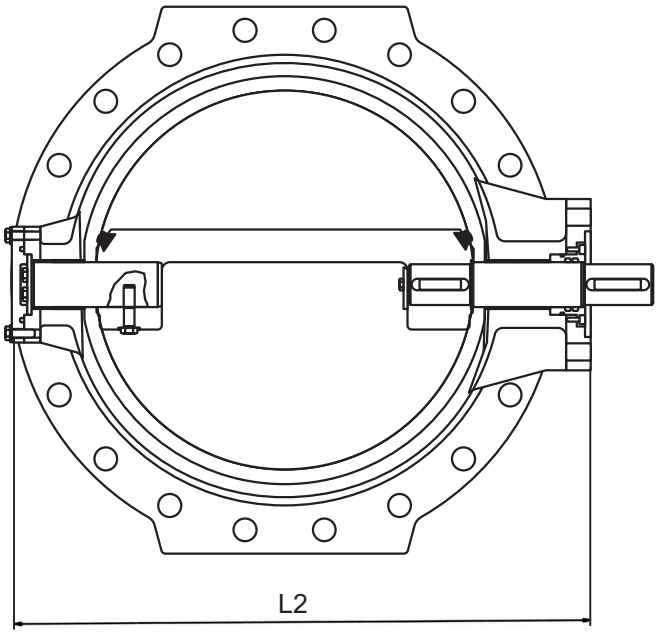

Baulängen: DIN EN 558-1 GR 14

Flansche, Abmessungen: DIN 2501 / DIN EN1092-2

Face-to-face dimensions: DIN EN 558-1 GR 14

Flanges, Dimensions as per: DIN 2501 / DIN EN 1092-2

PN	DN	L1	L2	H	ØD	Øk	b	d2	n	Masse Weight ≈[kg]
25	100	190	290	120	235	190	19	23	8	28
	125	200	303	140	270	220	19	28	8	30
	150	210	328	155	300	250	20	28	8	37
	200	230	387	185	360	310	22	28	12	51
	250	250	445	215	425	370	24	31	12	77
	300	270	528	245	485	430	27	31	16	105
	350	290	587	280	555	490	30	34	16	136
	400	310	755	315	620	550	32	37	16	210
	450	330	802	340	670	600	34	37	20	286
	500	350	815	370	730	660	36	37	20	363
	600	390	967	425	845	770	42	41	20	578
	700	430	1091	485	960	875	46	44	24	717
	800	470	1206	550	1085	990	51	50	24	816
	900	510	1392	600	1185	1090	55	50	28	1387
	1000	550	1495	670	1320	1210	60	57	28	1720
	1200	630	1697	780	1530	1420	69	57	32	2448
	1400	710	1943	900	1755	1640	74	62	36	3150
	1600	790	2123	1010	1975	1860	81	62	40	4065

weitere Nennweiten und Nenndrücke auf Anfrage / Further nominal sizes and pressures on request
alle Maße in mm / All dimensions in mm

Werkstoffe
Materials

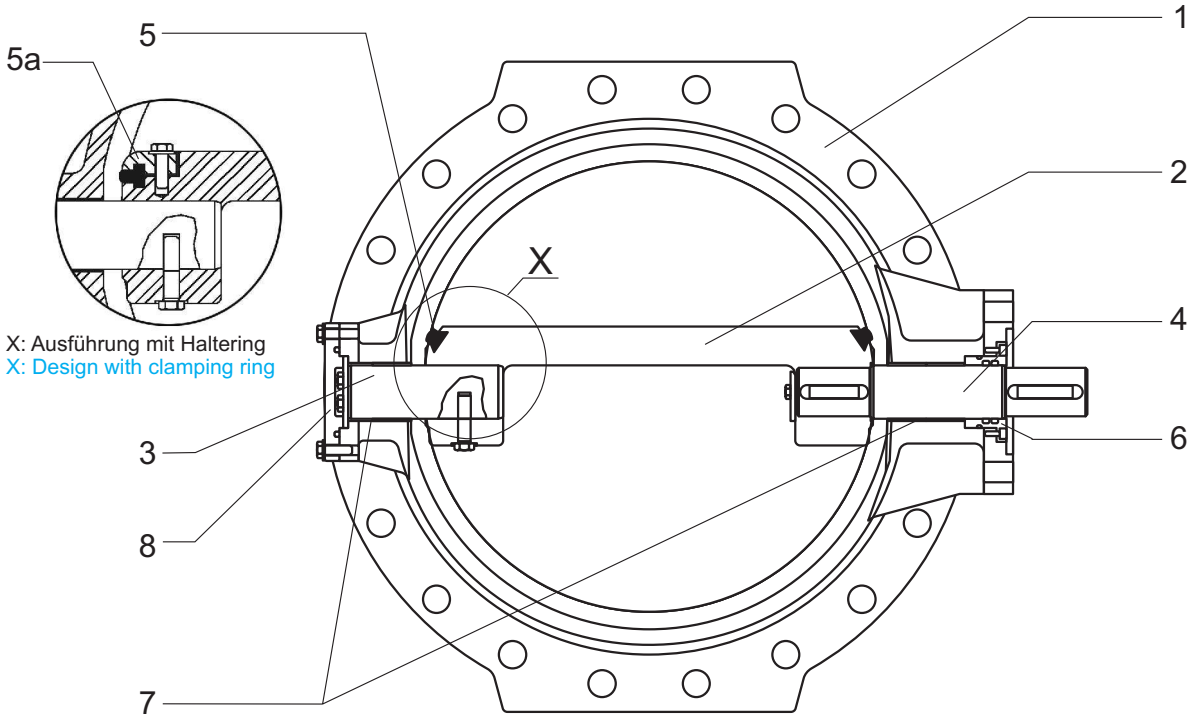

Pos.-Nr. Item No.	Bauteil	Component	Werkstoff Material
1	Gehäuse	Body	EN-GJS-400-15 [GGG-40] (EN-JS1030)/EN-GJS-400-18 [GGG-40.3] (EN-JS1049)/Al-Bronze
2	Klappenscheibe	Disc	Sphäroguss/Edelstahl/Bronze / Ductile cast iron/Stainless steel/Bronze
-	Korrosionsschutz	Corrosion protection	Email- oder Pulverbeschichtung (EKB) oder Hartgummiauskleidung Enamel or powder coating (epoxy) or hard rubber lining
3	Welle	Shaft	X20Cr13 (1.4021)
4	Antriebswelle	Drive shaft	X20Cr13 (1.4021)
5	Profildichtung	Profiled sealing ring	EPDM oder / or NBR
5a	Klemmring	Clamping ring	Sphäroguss/Edelstahl/Bronze / Ductile cast iron/Stainless steel/Bronze
6	Haltering	Retaining ring	Messing / Brass
7	Lagerbuchse	Bearing bush	Fiberglide/Bronze
8	Verschlussdeckel	Cover	EN-GJS-400-15 [GGG-40] (EN-JS1030) / EN-GJS-400-18 [GGG-40.3] (EN-JS1049)

weitere Werkstoffe auf Anfrage / Other materials on request

Abweichungen von den bildlichen Darstellungen sowie Maß- und Werkstoffänderungen sind möglich. / *Drawing, dimensions and material are subject to change.*

Abmessungen und Massen
Dimensions and weights

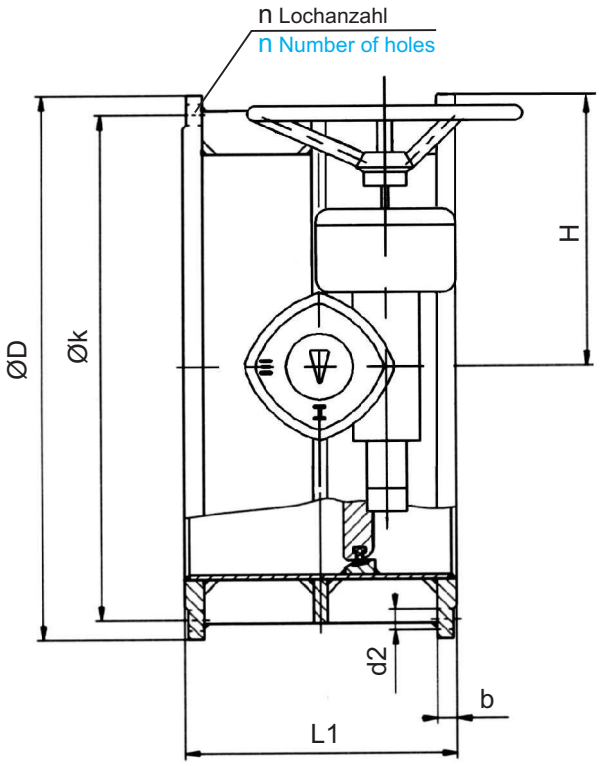

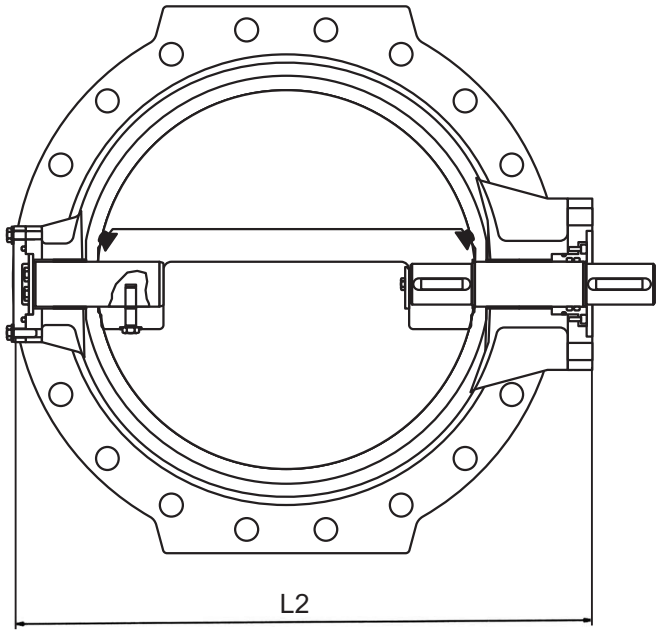

Baulängen: DIN EN 558-1 GR 14

Flansche, Abmessungen: DIN 2501 / DIN EN1092-2

Face-to-face dimensions: DIN EN 558-1 GR 14

Flanges, Dimensions as per: DIN 2501 / DIN EN 1092-2

PN	DN	L1	L2	H	ØD	Øk	b	d2	n	Masse Weight ≈[kg]
25	150	210	315	155	300	250	28	26	8	55
	200	230	376	185	360	310	30	26	12	82
	250	250	442	215	425	370	32	30	12	105
	300	270	502	245	485	430	34	30	16	175
	350	290	574	280	555	490	38	33	16	240
	400	310	638	315	620	550	40	36	16	310
	450	330	690	340	670	600	42	36	20	390
	500	350	752	370	730	660	42	36	20	430
	600	390	867	425	845	770	42	41	20	640
	700	430	982	485	960	875	46	42	24	900
	800	470	1108	550	1085	990	50	48	24	1570
	900	510	1210	600	1185	1090	54	48	28	2050
	1000	550	1345	670	1320	1210	58	56	28	2300
	1200	630	1555	780	1530	1420	69	57	32	3500
2,5	1600	790		930	1830	1760	34	36	40	3250
	1800	870		1040	2045	1970	36	39	44	4360
	2000	950		1155	2265	2180	38	42	48	5170
6	1600	790		930	1830	1760	34	36	40	3475
	1800	870		1040	2045	1970	36	39	44	4565
	2000	950		1155	2265	2180	38	42	48	6100

weitere Nennweiten und Nenndrücke auf Anfrage / Further nominal sizes and pressures on request
alle Maße in mm / All dimensions in mm

Werkstoffe
Materials

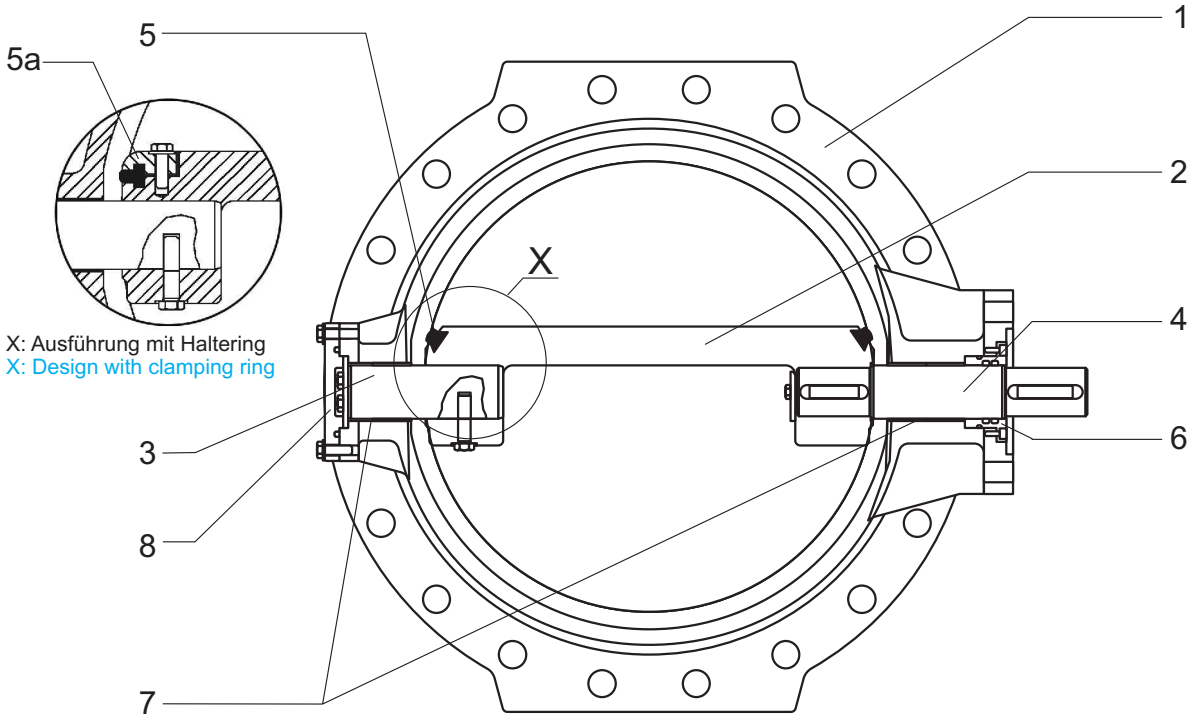

Pos.-Nr. Item No.	Bauteil	Component	Werkstoff Material
1	Gehäuse	Body	Stahl/Edelstahl / Steel/Stainless steel
2	Klappenscheibe	Disc	Stahl/Edelstahl/Bronze / Steel/Stainless steel/Bronze
-	Korrosionsschutz	Corrosion protection	Email- oder Pulverbeschichtung (EKB) oder Hartgummiauskleidung Enamel or powder coating (epoxy) or hard rubber lining
3	Welle	Shaft	X20Cr13 (1.4021)
4	Antriebswelle	Drive shaft	X20Cr13 (1.4021)
5	Profildichtung	Profiled sealing ring	EPDM oder / or NBR
5a	Klemmring	Clamping ring	Stahl/Edelstahl/Bronze / Steel/Stainless steel/Bronze
6	Haltering	Retaining ring	Messing / Brass
7	Lagerbuchse	Bearing bush	Fiberglide/Bronze
8	Verschlussdeckel	Cover	Stahl/Edelstahl / Steel/Stainless steel

weitere Werkstoffe auf Anfrage / Other materials on request

Abweichungen von den bildlichen Darstellungen sowie Maß- und Werkstoffänderungen sind möglich. / *Drawing, dimensions and material are subject to change.*