armacon

FULL BORE

armacon VALVE

CLASS 150 – 2500

SIZE 2 inches – 88 inches

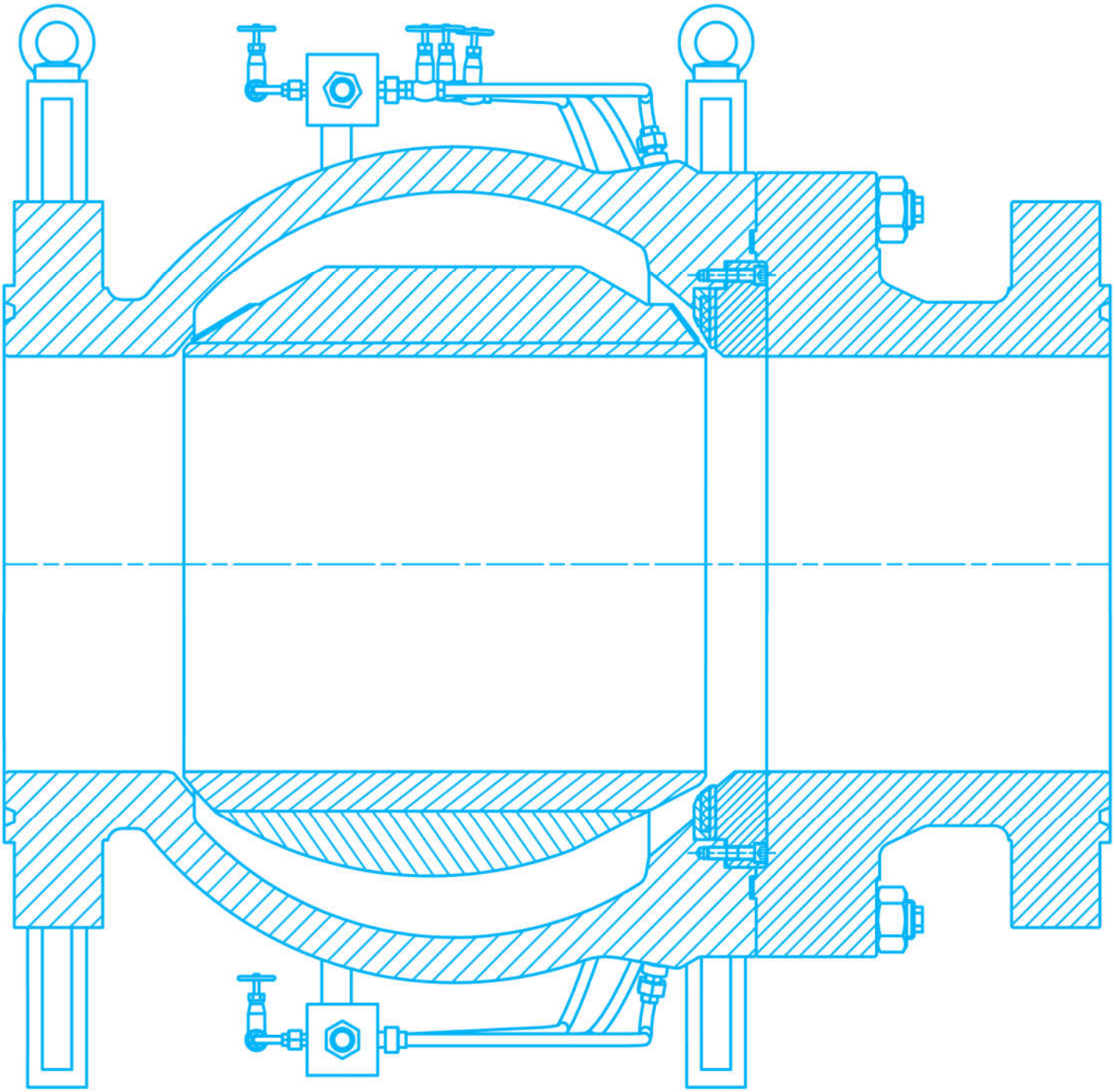

9COM 6000013745 | Vendor ID 10044415 | Plant ID 0005742

armacon AG

Produktübersicht | *Product overview*

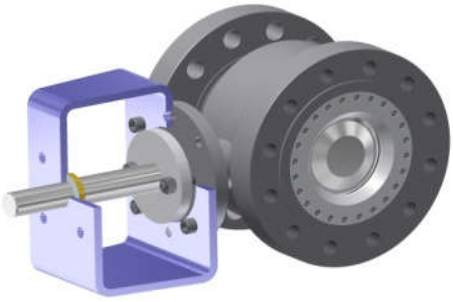

Flanschausführung
Typ : TS1x - Absperrtyp
Typ : TC1x - Regeltyp

flange type
type : TS1x - shut-off
type : TC1x - control

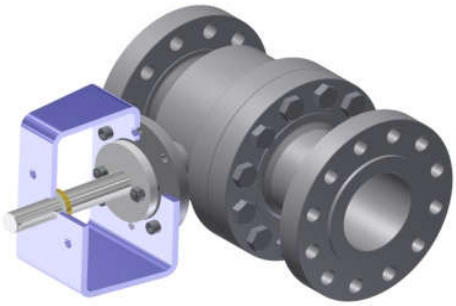

Doppelflanschausführung
Typ : TS1x-D - Absperrtyp
Typ : TC1x-D - Regeltyp

double flanged type
type : TS1x-D - shut-off
type : TC1x-D - control

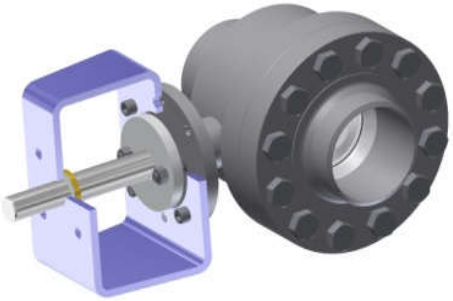

Ausführung mit Einschweißenden
Typ : TS2x - Absperrtyp
Typ : TC2x - Regeltyp

Welding ends type
type : TS2x - shut-off
type : TC2x - control

armacon VALVE
CLASS 150 - 2500

armacon VALVE

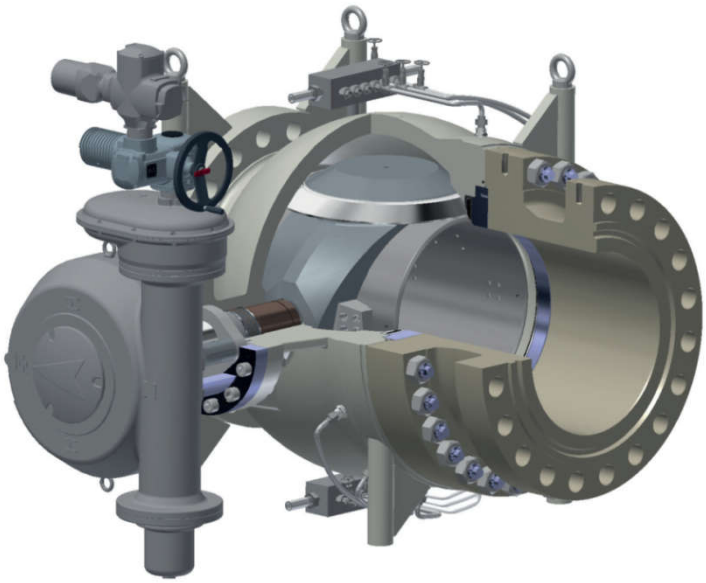

Full bore triple eccentric valve – New valve technology for transmission pipelines and scraper trap isolation without limitation in size and pressure as replacement for traditional ball and gate valves

Investigation of the design of common valves like ball and gate valve in black powder application showing the reasons for the recurrent mail functions.
The mail functions of the ball and gate valves are caused by the used basic design of these valves for the sealing systems independent to the manufacturers.

The armacon valve combines the advantages of ball/gate valves (full bore), butterfly valves (eccentric rotating disc) and globe valves (lifting plug). The armacon valve is applicable for liquids, gases, steam, vapours and black powder, sticky, dusty and slurry fluids. The usual design range is size 2 to 144 inches and class 150 to 2500.

The **unique triple eccentric** design of the obturator bearing, seat ring- and seat geometry – Fourmatic system – render a friction free and slip-stick-free valve closing and opening by a quarter-turn movement (90deg) of the shaft. In closed position, the seat area is sealed tightly in both directions by a spring balanced flexible metal seating.

While opening, the triple eccentric support of the obturator ensures rapid relief of the sealing element. Sedimentation by the fluid in the sealing area does not harm neither the movement of the disc nor the sealing surfaces. In additional the valve is equipped with an inside cleaning injection system. A torque seated design enables in case of wear damages in the valve seating area a torque value adjustment to allow further travel between the obturator and the seat to establish a new seating area.

The obturator provides full flow characteristics, less pressure drop, free scraper passage way and a cavity free flow. No clamping of the obturator enables thereby a high sensitivity for control function. The streamlined retaining ring protects the sealing of abrasion and erosion by flow. The valve sealings are fre-safe design. The shaft packing is designed according TA-Luft.

BENEFITS:

- **+ NO LOSS OF PRODUCTION** by maintenance of the sealing system from the outside without emptying of the pipeline and disassembly
- **+ COST SAVING 30%** for scraper application against other successful tested valve types
- **+ FIVE YEAR GUARANTEE** for properly function (guarantee time extends by normal operation with cleaning injection system)

armacon

armacon VALVE
CLASS 150 - 2500

Produktdaten I *Product data*

Typ TS I TC
Druckstufe class 150 - 2500
Nennweite 2 inches - 88 inches
Baulänge ASME B16.10 / API 6D
Anschluss ASME B16.5 / B16.47 / B16.25 / B16.1 / B16.42
Temperaturbereich -46°C bis + 538°C

Type TS I TC
Pressure rate class 150 - 2500
Nominal size 2 inches - 88 inches
Face-to-Face ASME B16.10 / API 6D
Connection ASME B16.5 / B16.47 / B16.25/ B16.1 / B16.42
Temperature range -50°F to + 1000°F

Produktmerkmale I *Product features*

Konstruktionsstandard API6D /API609 / ASME B16.34
Molchbar
Austauschbare Sitzringe und Schwenkteller
Kein Reibverschleiß an den Dichtflächen
Fire-safe Ausführung
Wartungsfreie Wellenabdichtung
Unterschiedliche Sitzdurchmesser in jeder Nennweite

Design standard API6D /API609 / ASME B16.34
Piggable
Interchangeable seat rings and disc
No abrasive wear at seat surfaces
Fire-safe design
Maintenance-free stuffing box
Different seat diameters for all sizes

armacon VALVE
CLASS 150 - 2500

Konstruktionsmerkmale I *Design features*

einzigartige **dreifach** exzentrische Dichtfläche für ruckfreies Anfahren beim Öffnen und Schließen, kein Einklemmen des Schwenktellers für sensibles Regeln, dichter Abschluss in beide Richtungen
*unique **triple** eccentric sealing surface for slip-stick-free opening and closing, no clamping of disc thereby high sensitivity for control function, tight closure in both direction*

Kontrolle und Nachziehen der Stopfbuchse ohne Demontage des Antriebes
packing adjustment withoutdisassembly of actuator

der Haltering schützt das Dichtsystem vor Abrasion und Erosion durch eine strömungsoptimierte Innenkontur
streamlined retaining ring to protect sealing of abrasion and erosion by flow

ISO-Antriebsanschluss nach ISO5211
ISO-flange connection for mounting of actuators according ISO5211

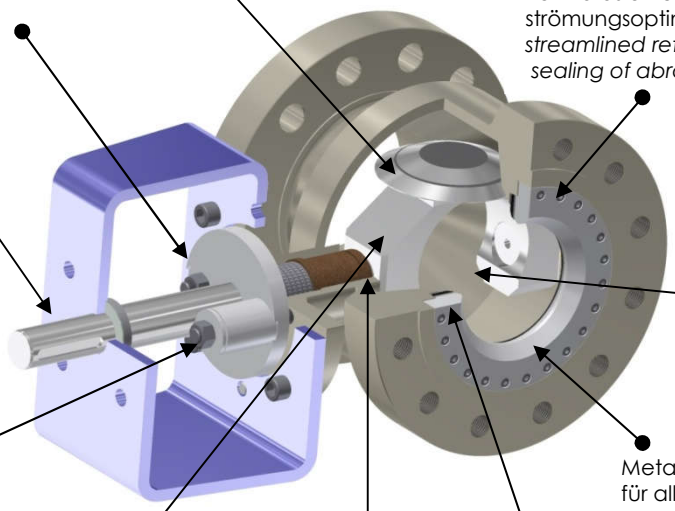

molchbar
piggable

Optionen für Stopfbuchsabdichtung:
- API 622
- Bauweise nach TA-Luft
- Fire-safe geeignet
- doppelt gedichtete Sicherheitsstopfbuchse

packing sealing options:
- *API 622*
- *according TA-Luft*
- *fire-safe design*
- *double sealed*

Metall- oder Weichstoffdichtung für alle Anwendungsbereiche
metal or soft sealing for any application

ausblassichere Welle
anti blowout shaft

einfache Wartung des Dichtsystems durch Demontage des Halteringes innerhalb der Dichtleiste im Gehäuse, gleichzeitig Vermeidung möglicher UndichtheitenVermeidung möglicher Undichtheiten
retaining ring is installed inside of raised face diameter for easy maintenance of sealing and to prevent leakage path

der Schwenkteller gewährleistet einen vollen Durchgang der Strömung und einen kleinen Druckverlust
the disc provide full flow characteristics and less pressure drop

- Hoher Stellbereich 100:1
- Individuelle Auslegung für Regelarmaturen nach IEC60534-2
- Metallelastische Dichtung für dichtes Absperren bis 850°C
- Pneumatischer Membranschwenkantrieb
- Pneumatischer und hydraulischer Kolbenschwenkantrieb bis 150000 Nm, doppeltwirkend oder mit Federrückstellung und Handnotbetätigung

- *high range ability for all sizes 100:1*
- *individual calculation for control valves according IEC60534-2*
- *special resilient metal seat design for tight closure applicable up to 850°C*
- *pneumatic diaphragm quarter-turn actuator*
- *pneumatic or hydraulic piston quarter-turn actuator up to 150000 Nm, double or single acting with spring return and manual emergency operation*

armacon VALVE
CLASS 150 - 2500

Dichtsysteme I *Sealing system*

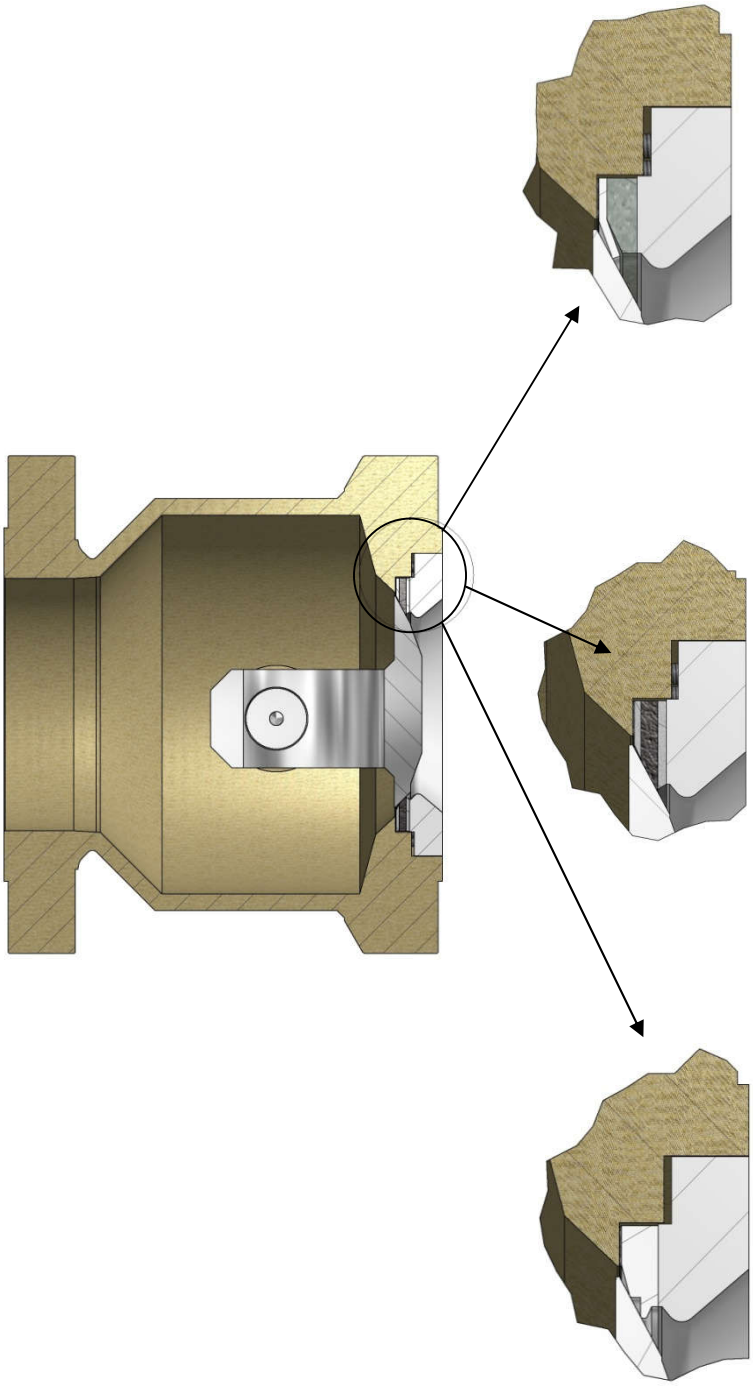

metallisch dichtend
metall-elastischer Dichtring
Anwendung für -196°C .. +850°C

metal seated
flexible metal sealing ring
applicable for -196°C ..+850°C

metallisch-weich dichtend
Dichtring aus Metall-PTFE-Metall
Primär: metallisch dichtend,
Sekundär: weichdichtend
Anwendung für -196°C .. +240°C

metal-soft seated
metal-PTFE-metal sealing ring
primary: metal sealing,
secondary: soft sealing
applicable for -196°C .. +240°C

metallisch dichtend
robuster metallischer Dichtring
Spezialanwendung bei Beton,
Staub und Schlamm
Anwendung -196°C .. +850°C

metal seated
robust metal sealing ring
special application for cement,
dust and slurry
applicable for -196 .. +850°C

armacon GmbH – Liebknechtstraße 79 – 39110 Magdeburg – Germany – T +49 391 7322 111
F +49 391 7322 100 – info@armacon.de – www.armacon.de

armacon VALVE
CLASS 150 - 2500

Standard Materialausführung I *Standard material*

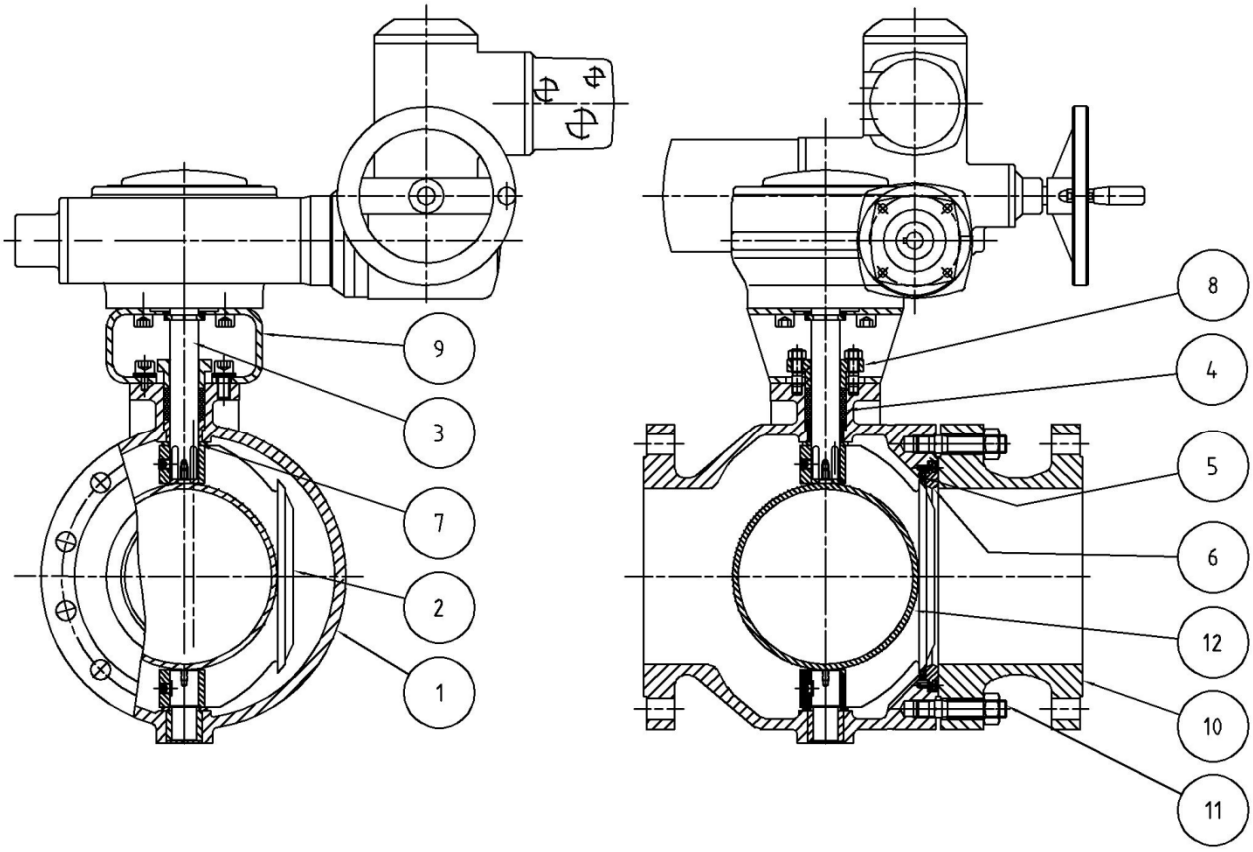

Duktiles Gusseisen - *ductile iron*

Item	*Beschreibung - Description*	Material
1	Gehäuse - *body*	ASTM A395 Gr. 60-40-18 epoxy lined
2	Klappenteller - *disc*	ASTM A395 Gr. 60-40-18 +facing AISI 316
3	Welle - *stem*	ASTM A182 F51/ UNS 31803
4	Packung - *packing*	Graphite
5	Dichtring - *sealing ring*	AISI 316 / (R)PTFE
6	Haltering - *retaining ring*	ASTM A105 (N) / AISI 304 / AISI 316
7	Lagerbuchse - *bushing*	Bronze
8	Stopfbuchse - *stuffing box*	Bronze
9	Adapter - *adapter*	ASTM A216 Gr. WCB
10	Doppelflansch - *double flange*	ASTM A395 Gr. 60-40-18 epoxy lined
11	Schrauben + Muttern - *bolts & nuts*	ASTM A193 Gr. B7 + A194 Gr. 2H
12	Leitrohr - *protecting tube*	ASTM A395 Gr. 60-40-18 epoxy lined

Other materials on request

armacon GmbH – Liebknechtstraße 79 – 39110 Magdeburg – Germany – T +49 391 7322 111
F +49 391 7322 100 – info@armacon.de – www.armacon.de

armacon VALVE
CLASS 150 - 2500

C-Stahl - *Carbon steel*

Item	*Beschreibung - Description*	Material
1	Gehäuse - *body*	ASTM A216 Gr. WCB
2	Klappenteller - *disc*	ASTM A216 Gr. WCB + facing AISI 316
3	Welle - *stem*	AISI 410 / AISI 420
4	Packung - *packing*	graphite
5	Dichtring - *sealing ring*	AISI 316 / (R)PTFE
6	Haltering - *retaining ring*	ASTM A105 - ENP / AISI 316
7	Lagerbuchse - *bushing*	AISI 316 - nitrided
8	Stopfbuchse - *stuffing box*	AISI 304 / AISI 316
9	Adapter - *adapter*	ASTM A216 Gr. WCB
10	Doppelflansch - *double flange*	ASTM A216 Gr. WCB
11	Schrauben + Muttern - *bolts & nuts*	ASTM A193 Gr. B7 + A194 Gr. 2H
12	Leitrohr - *protecting tube*	ASTM A216 Gr. WCB

Other materials on request

Tieftemperatur C-Stahl - *Low temperature carbon steel*

Item	*Beschreibung - Description*	Material
1	Gehäuse - *body*	ASTM A352 Gr. LCB/LCC
2	Klappenteller - *disc*	ASTM A352 Gr. LCB/LCC + facing AISI 316
3	Welle - *stem*	AISI 410 / AISI 420
4	Packung - *packing*	graphite
5	Dichtring - *sealing ring*	AISI 316 / (R)PTFE
6	Haltering - *retaining ring*	ASTM A350 LF2 - ENP / AISI 316
7	Lagerbuchse - *bushing*	AISI 316 - nitrided
8	Stopfbuchse - *stuffing box*	AISI 304 / AISI 316
9	Adapter - *adapter*	ASTM A216 Gr. WCB
10	Doppelflansch - *double flange*	ASTM A352 Gr. LCB/LCC
11	Schrauben + Muttern - *bolts & nuts*	ASTM A320 Gr. L7 + A194 Gr. 4/Gr. 7
12	Leitrohr - *protecting tube*	ASTM A352 Gr. LCB/LCC

Other materials on request

armacon VALVE
CLASS 150 - 2500

Maße I *Dimension*

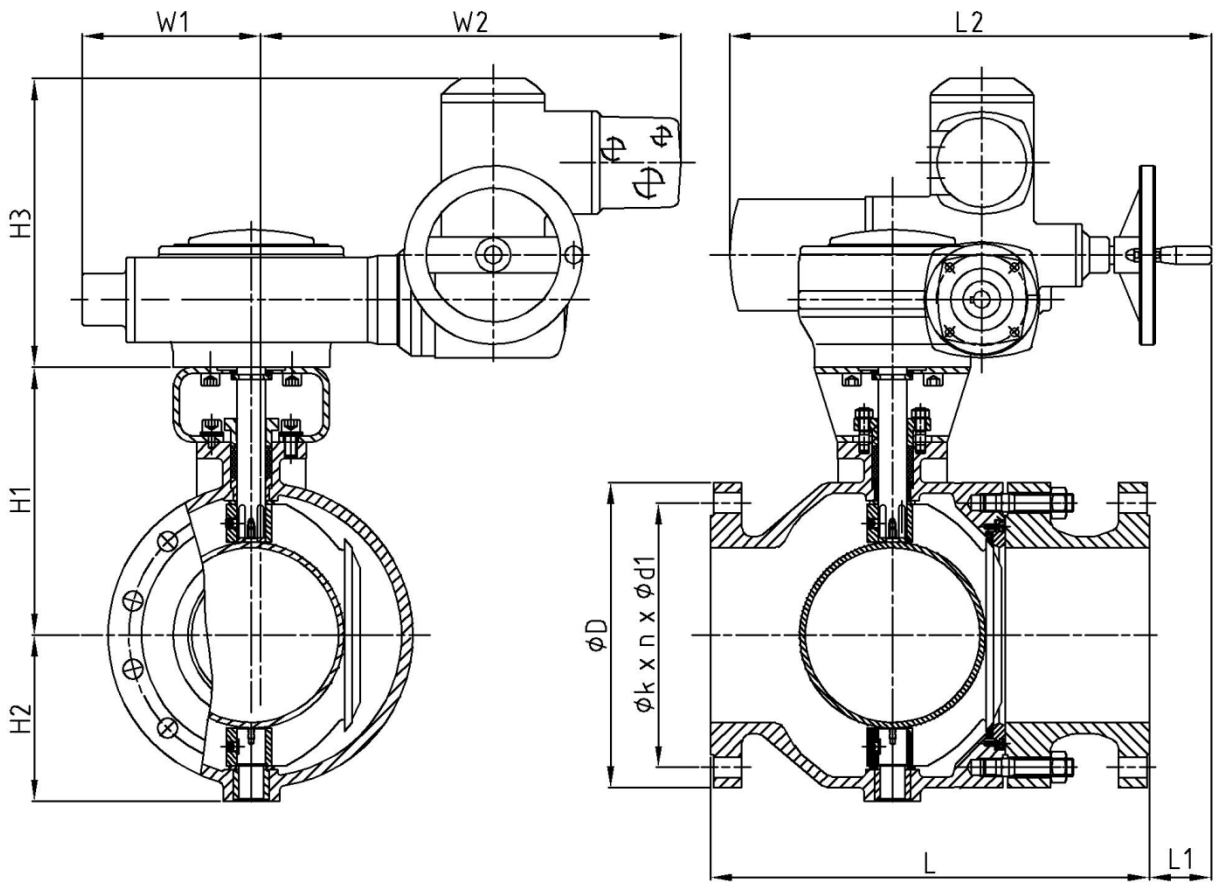

armacon VALVE
CLASS 150 - 2500

Class 150

NPS	DN	L	D	k x n	d1 [in.]	H1	H2	H3	W1	W2	L1	L2	weight valve [kg]	weight with actuator [kg]
2“	50	178	150	120,7 x 4	3/4	144	77	275	104	603	142	538	26	62
3“	80	203	190	152,4 x 4	3/4	184	100	291	106	602	112	538	57	99
4“	100	229	230	190,5 x 8	3/4	201	117	291	137	627	112	538	55	97
6“	150	394	280	241,3 x 8	7/8	254	155	286	139	625	69	538	96	140
8“	200	457	345	298,5 x 8	7/8	336	203	319	204	758	67	538	170	237
10“	250	533	405	362 x 12	1	383	239	319	204	758	24	538	233	300
12“	300	610	485	431,8 x 12	1	424	276	329	208	756	(11)	538	327	411
14“	350	686	535	476,3 x 12	1 1/8	455	303	329	213	763	(17)	545	445	529
16“	400	762	595	539,8 x 16	1 1/8	534	341	329	213	763	(49)	545	573	657
18“	450	864	635	577,9 x 16	1 1/4	590	379	324	213	763	(96)	545	723	848
20“	500	914	700	635 x 20	1 1/4	589	416	324	309	838	(98)	581	948	1073
24“	600	1067	815	749,3 x 20	1 3/8	678	480	344	309	838	(176)	581	1372	1573
26“	650	1143	870	806,4 x 24	1 3/8	712	513	344	309	838	(262)	581	1888	2089
28“	700	1245	925	863,6 x 28	1 3/8	759	560	382	388	921	(269)	664	2306	2533
30“	750	1295	985	914,4 x 28	1 3/8	799	598	382	388	921	(305)	664	2667	2894
32“	800	1372	1060	977,9 x 28	1 5/8	825	621	422	423	1021	(321)	764	3333	3696
34“	850	1473	1110	1028,7 x 32	1 5/8	900	658	422	423	1021	(351)	764	3757	4120
36“	900	1524	1170	1085,8 x 32	1 5/8	935	691	422	423	1061	(323)	838	4337	4700
38“	950	1620	1240	1149,4 x 32	1 5/8	1016	729	422	787	1061	(192)	1159	5125	5500
40“	1000	1690	1290	1200,2 x 36	1 5/8	1047	767	422	423	1061	(376)	838	5345	5720
44“	1100	1855	1405	1314,4 x 40	1 5/8	1109	826	422	423	1061	(463)	838	6904	7279
48“	1200	2000	1510	1422,4 x 44	1 5/8	1192	908	422	576	1193	(472)	984	8694	9069
52“	1300	2150	1625	1536,7 x 44	1 7/8	1255	969	437	576	1193	(565)	984	10538	11235
56“	1400	2300	1745	1651 x 48	1 7/8	1364	1041	437	576	1193	(646)	984	12851	13553
60“	1500	2460	1855	1759 x 52	1 7/8	1463	1102	437	790	1301	(676)	1159	14835	15537
…														
80“	2000	3380	2426	2300 x 48	3 3/4	2320	2004	517	625	900	(1161)	1369	40723	42795
88“	2200	3650	2555	2440 x52	2 7/16	2122	2437	549	879	1615	(1055)	1335	49855	52105

Abmessungen in (..) liegen innerhalb der Baulänge L / alle Abmessungen in mm, Abmessungen für class 125 sowie andere Nennweiten auf Anfrage, Abmessungen nach anderen Standards auf Anfrage
dimensions in (..) are included in face-to-face length L / all dimensions in mm, dimensions for class 125 and other diameters on request, dimensions according to other standards on request

armacon VALVE
CLASS 150 - 2500

Class 300

NPS	DN	L	D	k x n	d1 [in.]	H1	H2	H3	W1	W2	L1	L2	weight valve [kg]	weight with actuator [kg]
2“	50	216	165	127,0 x 8	3/4	190	89	291	228	211	133	648	36	78
3“	80	283	210	168,3 x 8	7/8	255	111	284	106	602	86	538	64	104
4“	100	305	255	200,0 x 8	7/8	277	132	286	137	627	77	538	89	133
6“	150	457	320	269,9 x 12	7/8	346	181	319	202	760	72	538	171	238
8“	200	502	380	330,2 x 12	1	443	228	329	209	765	49	545	279	363
10“	250	568	445	387,4 x 16	1 1/8	484	265	329	209	765	(7)	545	414	498
12“	300	648	520	450,8 x 16	1 1/4	577	314	324	309	838	(30)	574	635	760
14“	350	762	585	514,4 x 20	1 1/4	611	354	329	309	838	(49)	581	827	959
16“	400	838	650	571,5 x 20	1 3/8	651	392	344	386	923	(57)	664	1087	1288
18“	450	914	710	628,6 x 24	1 3/8	729	428	344	386	923	(68)	664	1331	1620
20“	500	991	775	685,8 x 24	1 3/8	779	476	382	386	963	(58)	737	1719	1946
24“	600	1143	915	812,8 x 24	1 5/8	867	554	422	420	1016	(103)	838	2487	2850
26“	650	1245	970	876,3 x 28	1 3/4	903	588	422	420	1063	(169)	838	3017	3392
28“	700	1346	1035	939,8 x 28	1 3/4	969	635	422	423	1061	(221)	838	3703	4078
30“	750	1397	1090	997,0 x 28	1 7/8	1009	674	422	423	1061	(276)	838	4335	4710
32“	800	1524	1150	1054,1 x 28	2	1103	706	437	573	1194	(268)	984	5288	5985
34“	850	1626	1205	1104,9 x 28	2	1142	745	437	573	1194	(301)	984	5947	6644
36“	900	1727	1270	1168,4 x 32	2 1/8	1193	791	437	573	1194	(349)	984	6817	7514
38“	950	1730	1170	1092,2 x 32	1 5/8	1234	829	437	573	1194	(340)	984	7008	7710
40“	1000	1830	1240	1155,7 x 32	1 3/4	1367	866	437	573	1194	(397)	984	7946	8648
44“	1100	1980	1355	1263,6 x 32	1 7/8	1444	937	437	573	1194	(486)	984	9958	10660
48“	1200	2150	1465	1371,6 x 32	2	1534	1019	467	790	1301	(495)	1159	12813	13985
52“	1300	2300	1580	1479,6 x 32	2 1/8	1616	1096	467	790	1301	(585)	1159	15475	16647
56“	1400	2500	1710	1600,2 x 28	2 3/8	1721	1178	467	790	1301	(692)	1159	19182	20354
60“	1500	2600	1810	1701,8 x 32	2 3/8	1787	1241	467	790	1301	(766)	1159	21045	22217
…														
80“	2000	3465	2500	2300 x 48	3 1/4	2320	2004	680	900	1690	(871)	1598	45714	47895
88“	2200	3700	2655	2530 x 52	2 3/4	2437	2122	549	879	1615	(1083)	1335	51855	54015

Abmessungen in (..) liegen innerhalb der Baulänge L / alle Abmessungen in mm, Abmessungen für class 125 sowie andere Nennweiten auf Anfrage, Abmessungen nach anderen Standards auf Anfrage
dimensions in (..) are included in face-to-face length L / all dimensions in mm, dimensions for class 125 and other diameters on request, dimensions according to other standards on request

armacon VALVE
CLASS 150 - 2500

Class 400

NPS	DN	L	D	k x n	d1 [in.]	H1	H2	H3	W1	W2	L1	L2	weight valve [kg]	weight with actuator [kg]
2“	50	295	165	127,0 x 8	3/4	192	90	291	228	211	119	648	44	86
3“	80	359	210	168,3 x 8	7/8	274	117	286	137	627	85	538	76	120
4“	100	406	255	200,0 x 8	1	321	145	291	142	632	68	538	114	162
6“	150	495	320	269,9 x 12	1 1/8	395	192	319	202	760	41	538	213	280
8“	200	597	380	330,0 x 12	1 1/4	479	240	329	209	765	15	545	353	437
10“	250	673	445	387,4 x 16	1 3/8	561	279	329	209	765	(43)	545	508	592
12“	300	762	520	450,8 x 16	1 3/8	620	339	329	309	838	(59)	581	780	912
14“	350	826	585	514,4 x 20	1 1/2	653	367	344	386	923	(45)	664	993	1194
16“	400	902	650	571,5 x 20	1 5/8	736	406	382	386	963	(20)	737	1307	1534
18“	450	978	710	628,6 x 24	1 3/4	788	454	344	386	923	(129)	664	1589	1800
20“	500	1054	775	685,8 x 24	1 3/4	838	492	422	420	1016	(55)	838	2036	2399
24“	600	1232	915	812,8 x 24	2	945	580	422	420	1063	(153)	838	2984	3359
26“	650	1308	970	876,3 x 28	2	981	614	422	420	1063	(218)	838	3704	4079
28“	700	1397	1035	939,8 x 28	2 1/8	1092	663	437	573	1194	(211)	984	4677	5374
30“	750	1524	1090	997,0 x 28	2 1/8	1149	712	437	573	1194	(269)	984	5496	6193
32“	800	1651	1150	1054,1 x 28	2 3/8	1185	745	437	573	1194	(311)	984	6343	7045
34“	850	1778	1205	1104,9 x 28	2 3/8	1228	787	437	573	1194	(347)	984	7109	7811
36“	900	1880	1270	1168,4 x 32	2 5/8	1367	821	437	573	1194	(382)	984	8132	8834
38“	950	1880	1205	1117,6 x 32	2 3/8	1418	870	437	573	1194	(414)	984	8925	9627
40“	1000	1940	1270	1174,8 x 32	2 3/8	1457	908	467	787	1302	(383)	1159	10137	11309
44“	1100	2110	1385	1282,7 x 32	2 5/8	1549	978	467	787	1302	(475)	1159	12847	14019
48“	1200	2300	1510	1403,4 x 28	2 7/8	1651	1060	467	787	1302	(589)	1159	16191	17363
52“	1300	2440	1620	1511,3 x 32	3 1/8	1734	1134	467	787	1302	(667)	1159	19270	20442
56“	1400	2630	1755	1632,0 x 32	3 3/8	1904	1221	517	900	1546	(6789	1369	23765	25837
60“	1500	2820	1885	1752,6 x 32	3 5/8	1941	1293	517	900	1546	(789)	1369	28809	30881
…														
80“	2000	3500	2500	2300 x 48	3 5/8	2320	2004	680	900	1690	(851)	1598	49714	51895
84“	2100	3650	2745	2600 x 52	3 1/4	2220	2220	549	879	1615	(1080)	1335	54905	57155
88“	2200	3800	2745	2600 x 52	3 1/4	2122	2437	549	879	1615	(1118)	1335	57090	59340

Abmessungen in (..) liegen innerhalb der Baulänge L / alle Abmessungen in mm, Abmessungen für class 125 sowie andere Nennweiten auf Anfrage, Abmessungen nach anderen Standards auf Anfrage
dimensions in (..) are included in face-to-face length L / all dimensions in mm, dimensions for class 125 and other diameters on request, dimensions according to other standards on request

armacon VALVE
CLASS 150 - 2500

Class 600

NPS	DN	L	D	k x n	d1 [in.]	H1	H2	H3	W1	W2	L1	L2	weight valve [kg]	weight with actuator [kg]
2“	50	292	165	127,0x8	3/4	224	95	291	228	211	119	648	49	91
3“	80	356	210	168,3x8	7/8	323	134	291	142	632	101	538	91	139
4“	100	432	275	215,9x8	1	366	161	319	199	762	78	538	150	217
6“	150	559	355	292,1x12	1 1/8	453	206	319	202	760	11	538	295	362
8“	200	660	420	349,2x12	1 1/4	585	255	329	209	765	(22)	545	491	575
10“	250	787	510	431,8x16	1 3/8	608	306	324	305	840	(56)	574	808	933
12“	300	838	560	489,0x20	1 3/8	736	370	344	386	923	(47)	664	1089	1290
14“	350	889	605	527,0x20	1 1/2	754	395	382	386	963	(14)	737	1353	1580
16“	400	991	685	603,2x20	1 5/8	795	434	422	420	1016	(19)	838	1752	2115
18“	450	1082	745	654,02	1 3/4	900	484	422	420	1063	(80)	838	2304	2679
20“	500	1194	815	723,9x24	1 3/4	969	538	422	420	1063	(129)	838	2919	3294
24“	600	1397	940	838,2x24	2	1119	623	422	420	1063	(246)	838	4550	4925
26“	650	1448	1015	914,4x28	2	1130	657	437	571	1196	(222)	984	5314	6011
28“	700	1549	1075	965,2x28	2 1/8	1236	718	437	573	1194	278)	984	6313	7015
30“	750	1651	1130	1022,4x28	2 1/8	1395	757	437	573	1194	(312)	984	7184	7886
32“	800	1778	1192	1079,5x28	2 3/8	1450	805	467	787	1302	(288)	1159	8536	9708
34“	850	1930	1245	1130,3x28	2 3/8	1491	843	467	787	1302	(323)	1159	9508	10680
36“	900	2083	1315	1193,8x28	2 5/8	1515	888	467	787	1302	(382)	1159	11182	12354
38“	950	2083	1270	1162,0x28	2 3/8	1556	926	467	787	1302	(471)	1159	12831	14003
40“	1000	2160	1320	1212,8x32	2 3/8	1680	975	467	787	1302	(513)	1159	14537	15709
44“	1100	2350	1455	1333,5x32	2 5/8	1775	1057	517	900	1546	(529)	1369	19181	21253
48“	1200	2560	1595	1460,5x32	2 7/8	1925	1134	517	900	1546	(653)	1369	24041	26113
52“	1300	2760	1720	1574,8x32	3 1/8	1903	1218	539	900	1566	(744)	1394	29400	31506
56“	1400	2960	1855	1695,4x32	3 5/8	2068	1302	539	900	1566	(861)	1394	35771	37877
60“	1500	3170	1995	1822,4x28	3 5/8	2160	1385	539	900	1566	(983)	1394	43349	45455
…														
76“	1900	3660	2451	2240,0x36	3 5/8	2803	1691	680	900	1690	(1070)	1598	69819	72011
…														
84“	2100	3700	2760	2600 x 52	3 3/8	2220	2220	549	879	1615	(1080)	1335	78400	80650

Abmessungen in (..) liegen innerhalb der Baulänge L / alle Abmessungen in mm, Abmessungen für class 125 sowie andere Nennweiten auf Anfrage, Abmessungen nach anderen Standards auf Anfrage
dimensions in (..) are included in face-to-face length L / all dimensions in mm, dimensions for class 125 and other diameters on request, dimensions according to other standards on request

armacon VALVE
CLASS 150 - 2500

Class 900

NPS	DN	L	D	k x n	d1 [in.]	H1	H2	H3	W1	W2	L1	L2	weight valve [kg]	weight with actuator [kg]
2“	50	368	215	165,1 x 8	1	339	109	284	104	603	56	538	94	134
3“	80	381	240	190,5 x 8	1	401	145	319	199	762	91	538	138	205
4“	100	457	290	235,0 x 8	1 1/4	450	175	319	199	762	36	538	206	273
6“	150	610	380	317,5 x 12	1 1/4	570	232	329	207	767	7	545	411	495
8“	200	737	470	393,7 x 12	1 1/2	743	300	329	305	840	(37)	581	823	955
10“	250	838	545	469,9 x 16	1 1/2	826	353	344	382	925	(41)	664	1116	1317
12“	300	965	610	533,4 x 20	1 1/2	886	404	344	386	923	(102)	664	1573	1784
14“	350	1029	640	558,8 x 20	1 5/8	1033	458	422	420	1063	(24)	838	2006	2381
16“	400	1130	705	616,0 x 20	1 3/4	1074	496	422	420	1063	(72)	838	2474	2849
18“	450	1219	785	685,8 x 20	2 1/8	1154	549	422	420	1063	(160)	838	3388	3763
20“	500	1321	855	749,3 x 20	2 1/8	1256	598	437	571	1196	(153)	984	4261	4958
24“	600	1549	1040	901,7 x 20	2 5/8	1429	703	437	571	1196	(353)	984	7496	8198
26“	650	1651	1085	952,5 x 20	2 7/8	1544	742	437	571	1196	(400)	984	8466	9168
28“	700	1860	1170	1022,4 x 20	3 1/8	1585	792	467	787	1302	(380)	1159	10177	11349
30“	750	1880	1230	1085,8 x 20	3 1/8	1644	853	467	787	1302	(420)	1159	11545	12717
32“	800	2095	1315	1155,7 x 20	3 3/8	1740	907	467	787	1302	(505)	1159	14333	15505
34“	850	2230	1395	1225,6 x 20	3 5/8	1880	945	467	787	1302	(575)	1159	16688	17860
36“	900	2286	1460	1289,0 x 20	3 5/8	2010	995	467	787	1302	(619)	1159	18793	19965
38“	950	2430	1460	1289,0 x 20	3 5/8	2048	1030	517	900	1546	(601)	1369	21266	23338
40“	1000	2520	1510	1339,8 x 24	3 5/8	2195	1086	517	900	1546	(647)	1369	23796	25868
44“	1100	2730	1650	1463,7 x 24	3 7/8	2189	1171	539	900	1566	(745)	1394	29841	31947
48“	1200	2960	1785	1587,5 x 24	4 1/8	2336	1261	539	900	1566	(878)	1394	37338	39444

Abmessungen in (..) liegen innerhalb der Baulänge L / alle Abmessungen in mm, Abmessungen für class 125 sowie andere Nennweiten auf Anfrage, Abmessungen nach anderen Standards auf Anfrage
dimensions in (..) are included in face-to-face length L / all dimensions in mm, dimensions for class 125 and other diameters on request, dimensions according to other standards on request

ζ-Werte für Molch-Anwendung

Zeta value for scraper application

NPS	DN	with guiding pipe	with protecting plate
2“	50	0,18	0,27
3“	80	0,17	0,26
4“	100	0,16	0,24
6“	150	0,15	0,23
8“	200	0,15	0,22
10“	250	0,14	0,20
12“	300	0,13	0,19
14“	350	0,12	0,18
16“	400	0,12	0,17
18“	450	0,11	0,16
20“	500	0,11	0,15
24“	600	0,10	0,15
26“	650	0,10	0,14
28“	700	0,09	0,14
30“	750	0,09	0,13
32“	800	0,085	0,13
34“	850	0,08	0,12
36“	900	0,08	0,12
38“	950	0,08	0,12
40“	1000	0,08	0,12
44“	1100	0,07	0,11
48“	1200	0,07	0,11
52“	1300	0,07	0,11
56“	1400	0,07	0,11
60“	1500	0,066	0,10
…			
80“	2000	0,056	0,09
84“	2100	0,051	0,08
88“	2200	0,049	0,08

Unsere Armaturen warden in der eigenen Farbgebung kunden- und normspezifisch beschichtet und überprüft.
armacon VALVE class 600 NPS 40”

Our valves are customer and standard specific coated and tested in our own color workshop.
armacon VALVE class 600 NPS 40”

armacon GmbH – Liebknechtstraße 79 – 39110 Magdeburg – Germany – T +49 391 7322 111
F +49 391 7322 100 – info@armacon.de – www.armacon.de

Gussteil Schwenkteller des armacon VALVE class 300 NPS 48”

Raw part disc of armacon VALVE class 300 NPS 48”

armacon GmbH – Liebknechtstraße 79 – 39110 Magdeburg – Germany – T +49 391 7322 111
F +49 391 7322 100 – info@armacon.de – www.armacon.de

Montage des armacon VALVE class 150 NPS 76”

assembly of armacon VALVE class 150 NPS 76”

armacon GmbH – Liebknechtstraße 79 – 39110 Magdeburg – Germany – T +49 391 7322 111
F +49 391 7322 100 – info@armacon.de – www.armacon.de

Jede Armatur wird sorgfältig mit unseren Testeinrichtungen überprüft.
Druckprüfung des armacon VALVE class 400 NPS 80"

Every Valve is carefully checked in our test facilities.
Pressure testing of armacon VALVE class 400 NPS 80"

armacon GmbH – Liebknechtstraße 79 – 39110 Magdeburg – Germany – T +49 391 7322 111
F +49 391 7322 100 – info@armacon.de – www.armacon.de

armacon VALVE
CLASS 150 - 2500

Zertifikate I *Zertificates*

DIN EN ISO 9001 - 2008
AOC PLANT EVALUATION
API 6D
API 609
API 607 / DIN EN ISO 10497
EAC 2018-12-18

armacon VALVE
CLASS 150 - 2500

Technique

I Production of series of valves according to DIN, ANSI and other standards and with the relevant certificates
I Static testing of valves and pressure-retaining parts
I Determination of friction and sealing momentum
I Torque and force measurements
I Determination of the parameters of actuators
I Determination of the opening and closing behavior of valves under pressure
I Determination of flow-related parameters for predicting the operational performance of valves
I Determination of flow and resistance characteristics
I Creating control characteristics
I Determination of flow forces and momentums
I Determination cavitation characteristics
I Creation of fluid dynamic optimizations
I Sound technology investigations
I Measurement of sound pressure levels and frequency spectra
I Determining acoustic efficiency for predicting sound pressure levels

Service

I Service and repair of valves, also on-site
I Tightness and leakage measurements
I Investigations of actuators for valves
I Representation of motion over time
I Duration circuits for assessing the deterioration, the reliability and the life span

Engineering

I Development and production of customized valves according to currently valid norms and standards
I System solutions
I Creation of sound technical optimization

armacon GmbH – Liebknechtstraße 79 – 39110 Magdeburg – Germany – T +49 391 7322 111
F +49 391 7322 100 – info@armacon.de – www.armacon.de

armacon VALVE class 300 NPS 80"

armacon VALVE class 300 NPS 80"

armacon GmbH – Liebknechtstraße 79 – 39110 Magdeburg – Germany – T +49 391 7322 111
F +49 391 7322 100 – info@armacon.de – www.armacon.de

Feldtest des armacon VALVE class 900 NPS 30"

Field test of armacon VALVE class 900 NPS 30"

armacon GmbH – Liebknechtstraße 79 – 39110 Magdeburg – Germany – T +49 391 7322 111
F +49 391 7322 100 – info@armacon.de – www.armacon.de

armacon VALVE class 600 NPS 40" in fuel gas application

armacon VALVE class 600 NPS 40" in fuel gas application

armacon GmbH – Liebknechtstraße 79 – 39110 Magdeburg – Germany – T +49 391 7322 111
F +49 391 7322 100 – info@armacon.de – www.armacon.de

armacon GmbH

www.armacon.de

info@armacon.de